COOL

Leuchten zum Einsatz bei niedrigen Umgebungstemperaturen

Die „COOL“-Leuchten sind Einzelbatterie-Notleuchtenbausätze. Diese bestehen aus einem Leuchtenteil, der das LED-Leuchtmittel enthält und der Elektronik in einem separaten Gehäuse. Der Leuchtenteil wird innerhalb des Bereichs mit niedrigen Temperaturen montiert. Die temperaturempindliche Elektronik einschließlich des Akkus wird außerhalb der Kühlzone montiert.
Bei der Montage ist der IP Schutz der COOL-BOX zu berücksichtigen.

Grundsätzlich sind zwei Varianten möglich:
Variante a) (z.B. KC-COOL, PF-COOL)
Im Leuchtengehäuse befindet sich ausschließlich die LED-Leiste. Im COOL-Gehäuse befindet sich die komplette Elektronik mit Akku. Anschluß 230V AC/DC im COOL-Gehäuse. Die Verbindung zwischen Elektronik und LED ist Kleinspannung > Klemme + / -

Variante b) (z.B. ZAW-COOL): Im Leuchtengehäuse befindet sich ausschließlich das LED-Leuchtmittel. Im COOL-Gehäuse befindet sich der Akku mit einer Vorsicherung, diese muss träge und DC-tauglich sein.

Die COOL-BOX muss sich in unmittelbarer Umgebung der Leuchte befinden (d.h. innerhalb von 1m Kabellänge). Für die Verbindung zwischen dem Leuchten- und COOL-Gehäuse empfehlen wir einen Querschnitt von 1,5mm²

Separates Elektronik- / Akkugehäuse
Das separate Elektronik- / Akkugehäuse ist in zwei Versionen verfügbar:

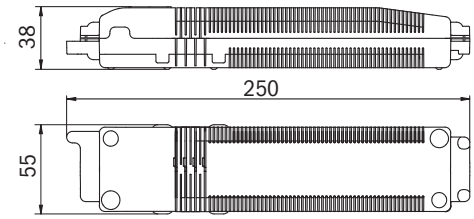

Schutzart IP20

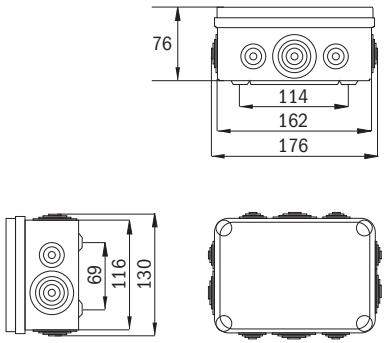

Schutzart IP54

COOL

Luminaires for operation with low ambient temperatures

The „COOL“ luminaires are self-contained emergency lighting kits. These consist of a luminaire part, which contains the LED illuminant and the electronics in a separate housing. The luminaire part is mounted within the low temperature range. The temperature sensitive electronics including the battery is mounted outside the cooling zone. During assembly, the IP protection of the COOL-BOX must be taken into account.

Basically, two variants are possible:
Variant a) (e.g., KC-COOL, PF-COOL)
The luminaire housing contains only the LED strip. Within the COOL housing is the complete electronics with battery. Connection 230V AC / DC in the COOL housing. The connection between the electronics and the LED is low voltage > terminal + / -

Variant b) (for example ZAW-COOL)
Only the LED illuminant is located in the luminaire housing. The battery is in the COOL housing with a back-up fuse, which must be slow-blow and DC-compatible.

The COOL-BOX must be located in the immediate vicinity of the luminaire (i.e. within 1m of the cable). We recommend a cross-section of 1.5mm² for the connection between the light and COOL housing

Separate electronics / battery housing
The separate electronics / battery case is available in two Versions:

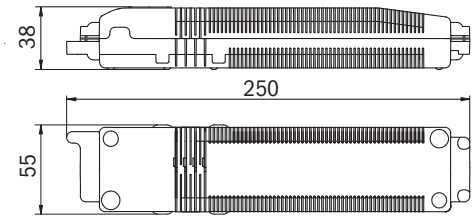

Protection IP20

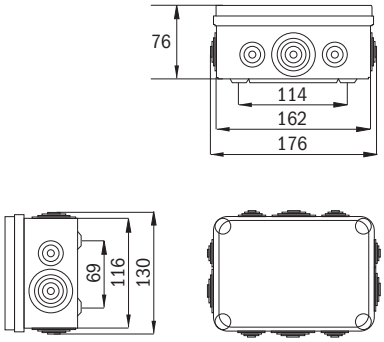

Protection IP54