RP GROUP
SOLUTIONS IN SAFETY + LIGHTING

Art.-Nr: FMWD009ML
Oprawa Kierunkowa Centralna Bateria Ścienna, Centralna bateria (ML), CBS, 20 m, IP65, Odlew cynkowy, Biała



Wytrzymała oprawa do montażu naściennego wykonana z odlewu cynkowego do oświetlenia dróg ewakuacyjnych zgodnie z EN 60598-1, EN 60598-2-22 oraz EN 1838. Atrakcyjny wygląd dzięki niewidocznym połączeniom śrubowym. Oprawa FLEXWAY przeznaczona jest do dynamicznego systemu kierowania ewakuacją.

Dostępnych jest 10 opcji wyświetlania zarówno w trybie normalnym, jak i aktywowanym. Dwa tryby pracy można łatwo wybrać za pomocą obrotowego przełącznika kodującego. Stany pracy są aktywowane za pomocą styku bezpotencjałowego, np. z czujnika dymu lub systemu alarmowego przeciwpożarowego. Wejście sygnałowe jest monitorowane napięciowo w oprawie. Dzięki temu nie jest potrzebne żadne dodatkowe zasilanie, a styk bezpotencjałowy można podłączyć bezpośrednio do oprawy. Bezpośrednie połączenie lokalne poprawia bezpieczeństwo systemu.

Sterowanie i monitorowanie za pomocą centralnej baterii.

Więcej informacji
www.rp-group.com/pl/item/FMWD009ML

DANE TECHNICZNE

Typ oprawy	Oprawa Kierunkowa
Montaż	Ścienna
Rozpoznawalność	20 m
Piktogram	Set
Źródło światła	LED
Materiał obudowy	Zinc die-cast
Kolor obudowy	Biała
Stopień ochrony (IP)	IP65
Klasa ochrony mechanicznej (IK)	08
Certyfikaty	Waste disposal, CE, D-sign, HACCP (food law conformity)
Klasa ochronności	I
Zasilanie	Centralna Bateria
Monitorowanie	Central power supply (ML)

Czas podtrzymania	CBS
Akumulator	/
Tryb pracy	ELS - przełączenie pojedynczej oprawy
Napięcie wejściowe AC	230 V
Częstotliwość	50 / 60 Hz
Napięcie wyjściowe	216 V
Moc max.	5,4 W
Moc DS	5,4 W
Moc BS	2,8 W
Temperatura otoczenia DS	-5 °C do 40 °C
Temperatura otoczenia BS	-5 °C do 40 °C
Głębokość	58 mm
Szerokość	262 mm
Wysokość	188 mm
Waga	1.96
Waga z opakowaniem	2.06
Przekrój przyłącza	2.5 mm²
Wejście przełączające	Tak
Blokada pracy awaryjnej	Nie
Złącze akumulatora	Nie
Funkcja ściemniania	Tak
Kod taryfy celnej	94056180
GTIN	4260349828918

RYSUNEK TECHNICZNY

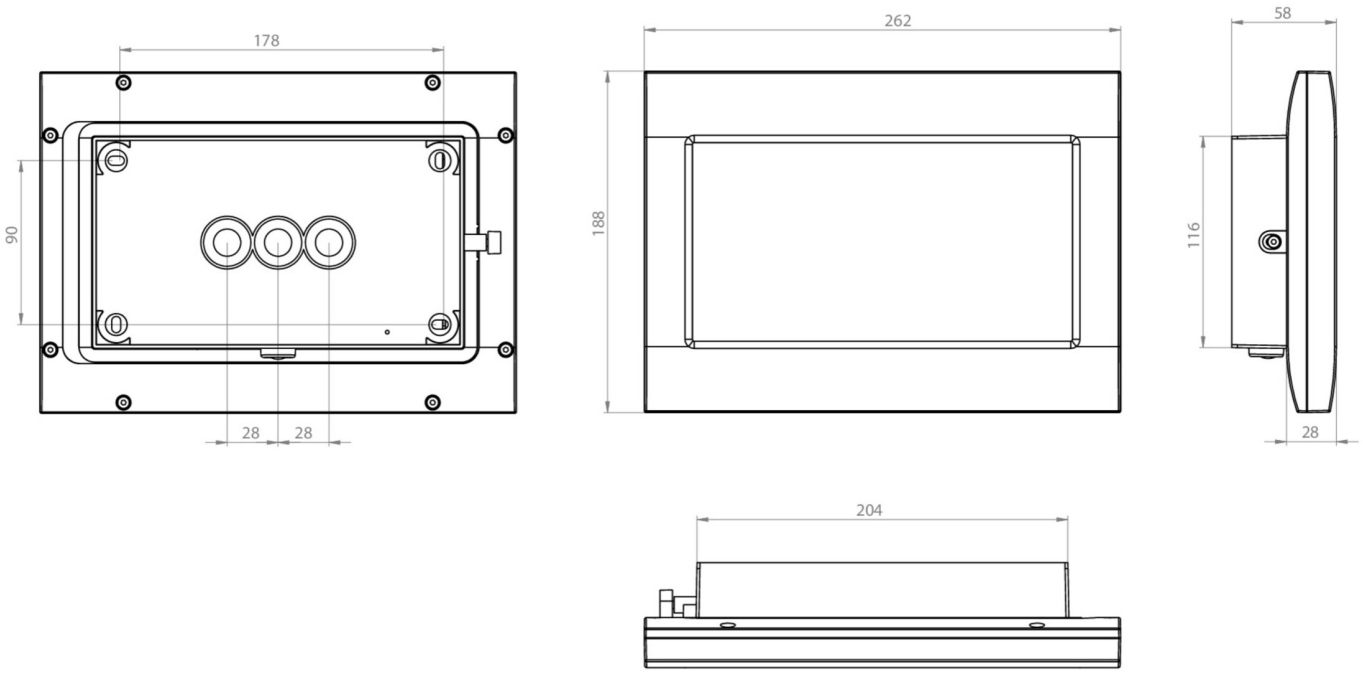

AKCESORIA

FMWA001 -

FMFH -

PRODUKTY POWIĄZANE

Art.-Nr	Rysunek	Monitorowanie	Zasilanie	Kolor	Inwestycja	Automatic log	Wysiłek konserwacyjny	Zdalna konserwacja	Maks. światła	Indywidualne monitorowanie światła
FMWD009ML-AZ		Centralna bateria (ML)	Centralna Bateria	RAL 7016	€€€	Tak	Niski	Tak	1,920 na system	Centralny

Od: 23.11.2026 - Zastrzega się prawo do zmian technicznych i błędów.