## Art.-Nr: AIE401WL-E
## Rettungszeichenleuchte Einzelbatterie Deckeneinbau, Wireless Professional (WL), 1 h, 15 m, IP20, Zink-Druckguss, Edelstahl

Moderne Zink-Druckguss Rettungszeichenleuchte zur Deckeneinbaumontage. Mit einem Einbaudurchmesser von 68 mm lässt sich diese Leuchte leicht in viele Umgebungen integrieren Die Kennzeichnung der Rettungs- und Fluchtwege kann wahlweise ein- oder beidseitig erfolgen.

Sie gehört zur Leuchtenfamile der A-Serie, die Lösungen für jede Montageart bereithält und für ihr einheitliches, geradliniges Design mit dem German Design Award ausgezeichnet wurde.

Kabelllose zentrale Steuerung und Überwachung für große Installationen von bis zu 50.000 Leuchten mit **Wireless Professional**. Planungssicherheit ist durch werkzeuglosen, variablen Einsatz der Piktogramme vor Ort gegeben. Die Piktogramme entsprechend DIN ISO 7010 (Pfeil rechts, links und unten) sind standardmäßig im Lieferumfang enthalten. Auf Anfrage kann die Beschriftung auch nach Kundenvorgabe erfolgen.

Mehr Informationen
www.rp-group.com/de/item/AIE401WL-E

## TECHNISCHE DATEN

| | |
|---|---|
| Leuchtentyp | Rettungszeichenleuchte |
| Montageart | Deckeneinbau |
| Erkennungsweite | 15 m |
| Piktogramm | Set |
| Leuchtmittel | LED |
| Gehäusematerial | Zink-Druckguss |
| Gehäusefarbe | Edelstahl |
| Schutzart (IP) | IP20 |
| Schlagfestigkeit (IK) | ≥ 3 |
| Zertifizierung | WEEE, CE, 5 Jahre Garantie |
| Schutzklasse | 2 |
| Versorgung | Einzelbatterie |
| Überwachung | Wireless Professional (WL) |
| Überbrückungszeit | 1 h |

| | |
|---|---|
| Batterie | LiFePO4 6,4 V/1,2 Ah |
| Betriebsart | Bereitschaftsschaltung / Dauerschaltung |
| Eingangsspannung AC | 230 V |
| Eingangsfrequenz | 50 Hz |
| Leistung max. | 3,7 W |
| Leistung DS | 2,5 W |
| Leistung BS | 0,8 W |
| Umgebungstemperatur DS | -5 °C bis 40 °C |
| Umgebungstemperatur BS | -5 °C bis 40 °C |
| Tiefe | 92 mm |
| Breite | 167 mm |
| Höhe | 159 mm |
| Einbau Durchmesser | 68 mm |
| Gewicht | 0.72 |
| Gewicht inkl. Verpackung | 0.97 |
| Anschlussquerschnitt | 2.5 mm² |
| Schalteingang | Ja |
| Notlichtblockierung | Ja |
| Batterieanschluss | Stecker |
| Dimmfunktion | Ja |
| Zolltarifnummer | 94056180 |
| EAN | 4260766553066 |

## TECHNISCHE ZEICHNUNG

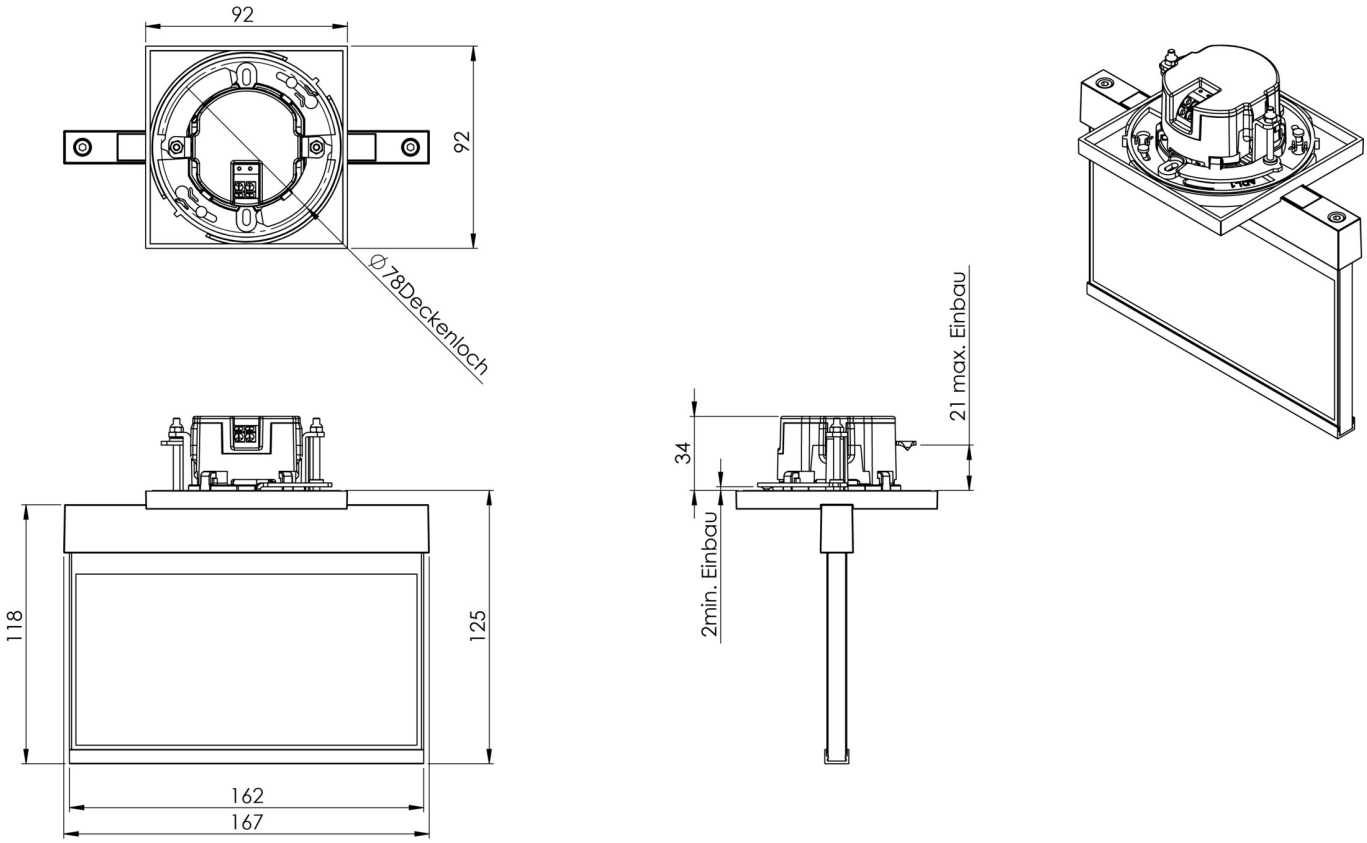


Stand: 16.04.2025 - Technische Änderungen und Irrtümer vorbehalten.