RP GROUP
SOLUTIONS IN SAFETY + LIGHTING

## Art.-Nr: AMC509CC-AZ
## Rettungszeichenleuchte zentrale Stromversorgungssysteme Deckeneinbau, CoreCompact 24 (CC), CPS, 22 m, IP20, Zink-Druckguss, Anthrazit

Moderne Zink-Druckguss Rettungszeichenleuchte zur Deckeneinbaumontage. Die Kennzeichnung der Rettungs- und Fluchtwege kann wahlweise ein- oder beidseitig erfolgen.

Sie gehört zur Leuchtenfamile der A-Serie, die Lösungen für jede Montageart bereithält und für ihr einheitliches, geradliniges Design mit dem German Design Award ausgezeichnet wurde.

Steuerung und Überwachung über zentrales 24-Volt-Low Power System. Planungssicherheit ist durch werkzeuglosen, variablen Einsatz der Piktogramme vor Ort gegeben. Die Piktogramme entsprechend DIN ISO 7010 (Pfeil rechts, links und unten) sind standardmäßig im Lieferumfang enthalten. Auf Anfrage kann die Beschriftung auch nach Kundenvorgabe erfolgen.

CE

Mehr Informationen
www.rp-group.com/de/item/AMC509CC-AZ

## TECHNISCHE DATEN

| | |
|---|---|
| Leuchtentyp | Rettungszeichenleuchte |
| Montageart | Deckeneinbau |
| Erkennungsweite | 22 m |
| Piktogramm | Set |
| Leuchtmittel | LED |
| Gehäusematerial | Zink-Druckguss |
| Gehäusefarbe | Anthrazit |
| Schutzart (IP) | IP20 |
| Schlagfestigkeit (IK) | ≥ 3 |
| Zertifizierung | WEEE, CE |
| Schutzklasse | 2 |
| Versorgung | zentrale Stromversorgungssysteme |
| Überwachung | CoreCompact 24 (CC) |
| Überbrückungszeit | CPS |
| Batterie | / |
| Betriebsart | Bereitschaftsschaltung / Dauerschaltung |

| | |
|---|---|
| Eingangsspannung AC | 24 V |
| Leistung max. | 2,8 W |
| Leistung DS | 2,8 W |
| Leistung BS | 0,4 W |
| Umgebungstemperatur DS | -5 °C bis 40 °C |
| Umgebungstemperatur BS | -5 °C bis 40 °C |
| Tiefe | 80 mm |
| Breite | 236 mm |
| Höhe | 214 mm |
| Einbau Länge | 176 mm |
| Einbau Breite | 68 mm |
| Einbau Höhe | 40 mm |
| Gewicht | 1.03 |
| Gewicht inkl. Verpackung | 1.39 |
| Anschlussquerschnitt | 2.5 mm² |
| Schalteingang | Nein |
| Notlichtblockierung | Nein |
| Batterieanschluss | Nein |
| Lichtstrom Netz | 165 lm |
| Lichtstrom Not | 165 lm |
| Zolltarifnummer | 94056180 |
| EAN | 4260682156167 |

## TESCHNISCHE ZEICHNUNG

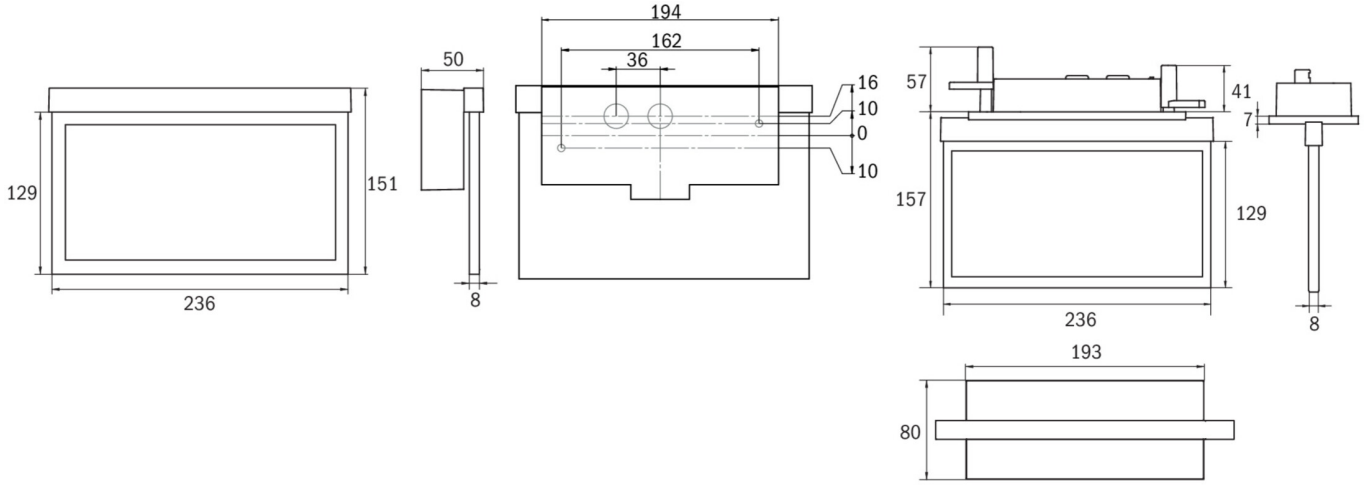


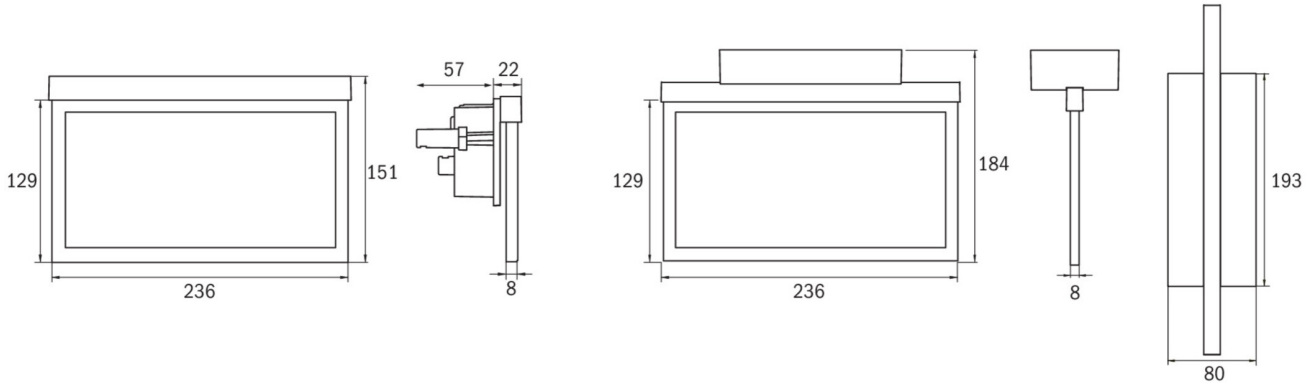


## ZUBEHÖRLISTE

AM-XBE -

## ÄHNLICHE PRODUKTE

| Art.-Nr. | Bild | Überwachung | Versorgung | Farbe | Investition | Automatisches Prüfbuch | Wartungsaufwand | Fernwartung | max. Leuchten | Einzelleuchten Überwachung |
|---|---|---|---|---|---|---|---|---|---|---|
| AMC009ML | | Zentrale Stromversorgung (ML) | zentrale Stromversorgung | RAL 9003 | €€€ | ja | gering | ja | 1.920 pro System | zentral |
| AMC009ML-AZ | | Zentrale Stromversorgung (ML) | zentrale Stromversorgung | RAL 7016 | €€€ | ja | gering | ja | 1.920 pro System | zentral |
| AMC009ML-E | | Zentrale Stromversorgung (ML) | zentrale Stromversorgung | Edelstahl | €€€ | ja | gering | ja | 1.920 pro System | zentral |
| AMC509CC | | CoreCompact 24 (CC) | zentrale Stromversorgung | RAL 9003 | €€ | ja | gering | ja | 80 pro System | zentral |
| AMC509CC-E | | CoreCompact 24 (CC) | zentrale Stromversorgung | Edelstahl | €€ | ja | gering | ja | 80 pro System | zentral |

Stand: 31.01.2025 - Technische Änderungen und Irrtümer vorbehalten.