RP GROUP
SOLUTIONS IN SAFETY + LIGHTING

## Art.-Nr: AMCC403SC-E
## Rettungszeichenleuchte Einzelbatterie
## Seil Deckeneinbau, SelfControl (SC), 3 h, 22 m, IP20, Zink-Druckguss, Edelstahl

Moderne Zink-Druckguss Rettungszeichenleuchte mit Seilabhängung zur Deckeneinbaumontage. Die Kennzeichnung der Rettungs- und Fluchtwege kann wahlweise ein- oder beidseitig erfolgen.

Sie gehört zur Leuchtenfamile der A-Serie, die Lösungen für jede Montageart bereithält und für ihr einheitliches, geradliniges Design mit dem German Design Award ausgezeichnet wurde.

Automatische Überwachung der Sicherheitsleuchte mit SelfControl. Planungssicherheit ist durch werkzeuglosen, variablen Einsatz der Piktogramme vor Ort gegeben. Die Piktogramme entsprechend DIN ISO 7010 (Pfeil rechts, links und unten) sind standardmäßig im Lieferumfang enthalten. Auf Anfrage kann die Beschriftung auch nach Kundenvorgabe erfolgen.

Mehr Informationen
www.rp-group.com/de/item/AMCC403SC-E

## TECHNISCHE DATEN

| | |
|---|---|
| Leuchtentyp | Rettungszeichenleuchte |
| Montageart | Seil Deckeneinbau |
| Erkennungsweite | 22 m |
| Piktogramm | Set |
| Leuchtmittel | LED |
| Gehäusematerial | Zink-Druckguss |
| Gehäusefarbe | Edelstahl |
| Schutzart (IP) | IP20 |
| Schlagfestigkeit (IK) | ≥ 3 |
| Zertifizierung | WEEE, CE, 5 Jahre Garantie |
| Schutzklasse | 2 |
| Versorgung | Einzelbatterie |
| Überwachung | SelfControl (SC) |
| Überbrückungszeit | 3 h |
| Batterie | LiFePO4 6,4 V/1,2 Ah |
| Betriebsart | Bereitschaftsschaltung / Dauerschaltung |

| | |
|---|---|
| Eingangsspannung AC | 180 V - 230 V |
| Eingangsfrequenz | 50 Hz |
| Leistung max. | 4,2 W |
| Leistung DS | 3,3 W |
| Leistung BS | 0,9 W |
| Umgebungstemperatur DS | -5 °C bis 40 °C |
| Umgebungstemperatur BS | -5 °C bis 40 °C |
| Tiefe | 79 mm |
| Breite | 236 mm |
| Höhe | 165 mm |
| Einbau Länge | 176 mm |
| Einbau Breite | 68 mm |
| Einbau Höhe | 40 mm |
| Gewicht | 1.61 |
| Gewicht inkl. Verpackung | 1.97 |
| Anschlussquerschnitt | 2,5 mm² |
| Schalteingang | Ja |
| Notlichtblockierung | Nein |
| Batterieanschluss | Stecker |
| Dimmfunktion | Nein |
| Zolltarifnummer | 94056180 |
| EAN | 4260766554506 |

## TECHNISCHE ZEICHNUNG

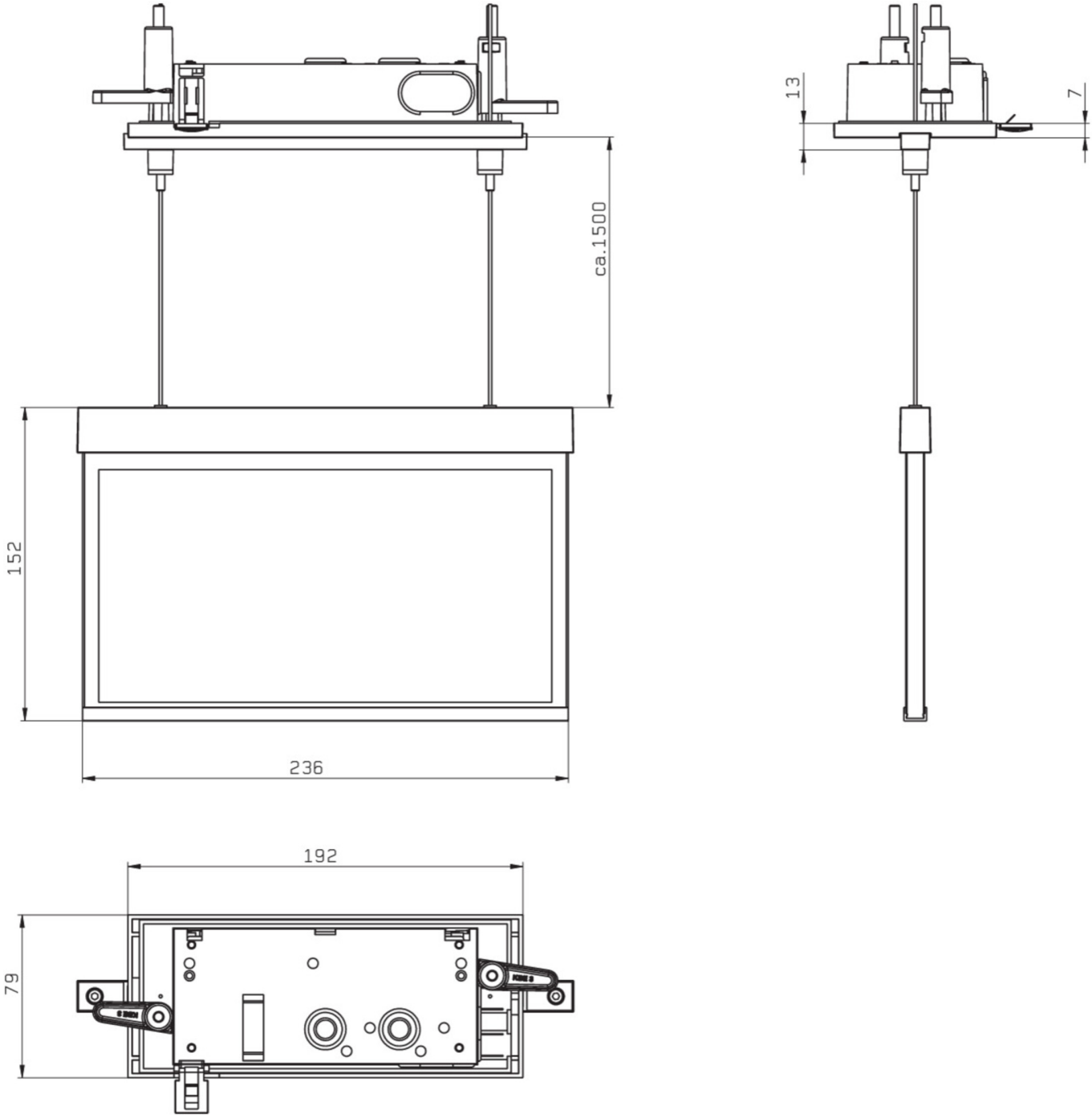


## ZUBEHÖRLISTE

AM-XBE -

Stand: 16.04.2025 - Technische Änderungen und Irrtümer vorbehalten.