RP GROUP
SOLUTIONS IN SAFETY + LIGHTING

## Art.-Nr: AMCP509CC-E
## Luminaire à pictogramme systèmes d'alimentation électrique centralisée
## Suspension encastrée au plafond, CoreCompact 24 (CC), CPS, 22 m, IP20, Zinc moulé sous pression, Acier inoxydable

Luminaire moderne à pictogramme de secours en zinc moulé sous pression avec suspension pour montage encastré au plafond. La signalisation des issues de secours et des voies d'évacuation s'effectue au choix sur une face ou sur les deux faces.

Il fait partie de la série de luminaires A, laquelle propose des systèmes pour tout type de montage et a reçu le German Design Award pour son design rectiligne homogène.

Commande et surveillance par un système central à faible puissance de 24 volts. Impossible de se tromper lors de la planification grâce aux pictogrammes logiques imprimés. Les pictogrammes conformes à la norme DIN ISO 7010 (flèches à droite, à gauche et en bas) sont contenus dans la livraison standard. L'impression peut également être faite sur demande en fonction des prescriptions du client.

CE

Plus d'informations
www.rp-group.com/fr/item/AMCP509CC-E

## DONNÉES TECHNIQUES

| | |
|---|---|
| Type de luminaire | Luminaire à pictogramme |
| Type d'installation | Suspension encastrée au plafond |
| Distance de reconnaissance | 22 m |
| Pictogramme | Set |
| Ampoules | LED |
| Matériel du bôitier | Zinc moulé sous pression |
| Couleur du bôitier | Acier inoxydable |
| Type de protection (IP) | IP20 |
| Résistance aux impacts (IK) | ≥ 3 |
| Certification | WEEE, CE |
| Classe de protection | 2 |
| Alimentation | systèmes d'alimentation électrique centralisée |
| Surveillance | CoreCompact 24 (CC) |
| Temps d'autonomie | CPS |

| | |
|---|---|
| Batterie | / |
| Mode de fonctionnement | Mode veille / mode continu |
| Tension d'entréeAC | 24 V |
| Puissance max. | 2,8 W |
| Puissance DS | 2,8 W |
| Puissance BS | 0,4 W |
| Température ambiante DS | -5 °C à 40 °C |
| Température ambiante BS | -5 °C à 40 °C |
| Profondeur | 79 mm |
| Largeur | 241 mm |
| Hauteur | 159 mm |
| Longueur de montage | 176 mm |
| Largeur de montage | 68 mm |
| Hauteur de montage | 40 mm |
| Poids | 1.21 |
| Poids, emballage inclus | 1.57 |
| Section de raccordement | 2.5 mm² |
| Entrée de commutation | non |
| Blocage de l'éclairage de secours | non |
| Connexion de la batterie | non |
| Flux lumineux réseau | 165 lm |
| Flux lumineux secours | 165 lm |
| Numéro du tarif douanier | 94056180 |
| EAN | 4260682156235 |

## DESSIN TECHNIQUE

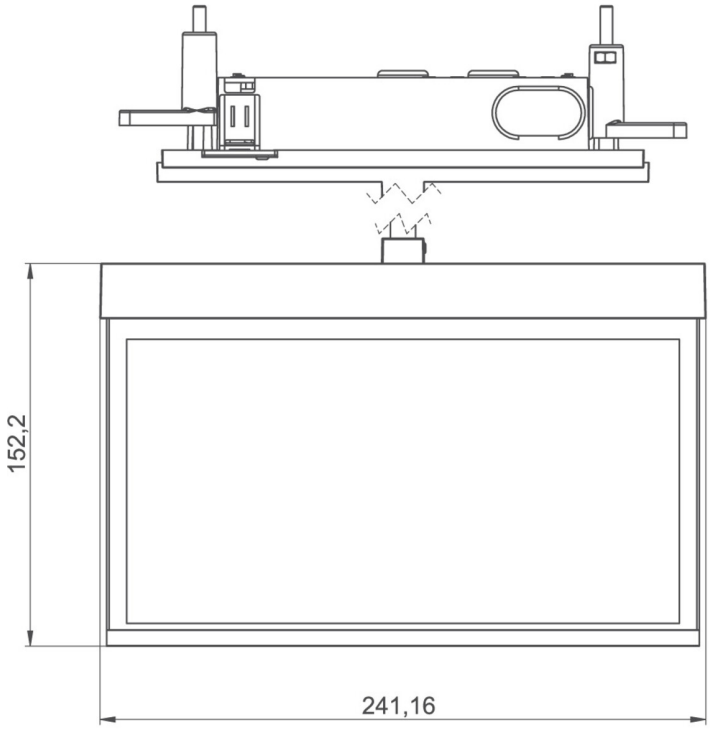


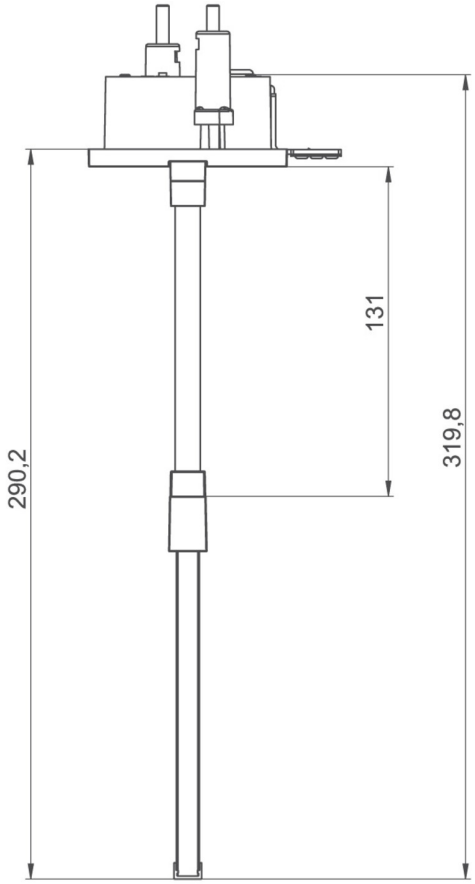


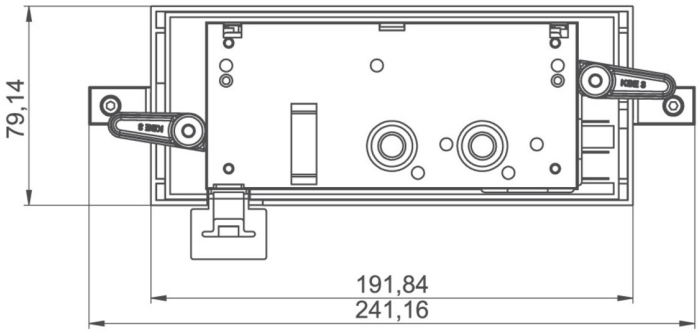


## LISTE DES ACCESSOIRES

AM-XBE -

AM-X-PKG -

## PRODUITS CONNEXES

| Numéro d'article. | Image | Surveillance | Alimentation | Couleur | Investissement | Carnet d'inspection automatique | Effort d'entretien | Télémaintenance | max. luminaires | Surveillance individuelle |
|---|---|---|---|---|---|---|---|---|---|---|
| AMEP009ML | | Alimentation électrique centrale (ML) | alimentation électrique centrale | RAL 9003 | €€€ | oui | faible | oui | 1.920 par système | central |
| AMEP009ML-AZ | | Alimentation électrique centrale (ML) | alimentation électrique centrale | RAL 7016 | €€€ | oui | faible | oui | 1.920 par système | central |
| AMEP009ML-E | | Alimentation électrique centrale (ML) | alimentation électrique centrale | Edelstahl | €€€ | oui | faible | oui | 1.920 par système | central |
| AMCP509CC | | CoreCompact 24 (CC) | alimentation électrique centrale | RAL 9003 | €€ | oui | faible | oui | | central |
| AMCP509CC-AZ | | CoreCompact 24 (CC) | alimentation électrique centrale | RAL 7016 | €€ | oui | faible | oui | | central |

Au: 04.02.2025 - Sous réserve de modifications techniques et d'erreurs.