## Art.-Nr: AMDC009-E
## Luminaire à pictogramme systèmes d'alimentation électrique centralisée
## Couverture, Sans surveillance, CPS, 22 m, IP40, Zinc moulé sous pression, Acier inoxydable

Luminaire moderne à pictogramme de secours en zinc moulé sous pression avec suspension par câble pour montage en saillie au plafond. La signalisation des issues de secours et des voies d'évacuation s'effectue au choix sur une face ou sur les deux faces.

Il fait partie de la série de luminaires A, laquelle propose des systèmes pour tout type de montage et a reçu le German Design Award pour son design rectiligne homogène.

Impossible de se tromper lors de la planification grâce aux pictogrammes logiques imprimés. Les pictogrammes conformes à la norme DIN ISO 7010 (flèches à droite, à gauche et en bas) sont contenus dans la livraison standard. L'impression peut également être faite sur demande en fonction des prescriptions du client.

Plus d'informations
www.rp-group.com/fr/item/AMDC009-E

## DONNÉES TECHNIQUES

| | |
|---|---|
| Type de luminaire | Luminaire à pictogramme |
| Type d'installation | Couverture |
| Distance de reconnaissance | 22 m |
| Pictogramme | Set |
| Ampoules | LED |
| Matériel du bôitier | Zinc moulé sous pression |
| Couleur du bôitier | Acier inoxydable |
| Type de protection (IP) | IP40 |
| Résistance aux impacts (IK) | ≥ 3 |
| Certification | WEEE, CE, ENEC |
| Classe de protection | 2 |
| Alimentation | systèmes d'alimentation électrique centralisée |
| Surveillance | Without monitoring |
| Temps d'autonomie | CPS |

| | |
|---|---|
| Batterie | / |
| Mode de fonctionnement | Commutation permanente |
| Tension d'entréeAC | 230 V |
| Fréquence d'entrée | 50 / 60 Hz |
| Tension d'entrée CC | 100-254 V |
| Puissance max. | 2,4 W |
| Puissance DS | 2,4 W |
| Puissance BS | 0 W |
| Température ambiante DS | -25 °C - 40 °C |
| Température ambiante BS | -25 °C - 40 °C |
| Profondeur | 80 mm |
| Largeur | 236 mm |
| Hauteur | 195 mm |
| Poids | 1.42 |
| Poids, emballage inclus | 1.78 |
| Section de raccordement | 1.5 mm² |
| Entrée de commutation | non |
| Blocage de l'éclairage de secours | non |
| Connexion de la batterie | non |
| Fonction de variation | Non |
| Numéro du tarif douanier | 94056180 |
| EAN | 4260581713881 |

## DESSIN TECHNIQUE

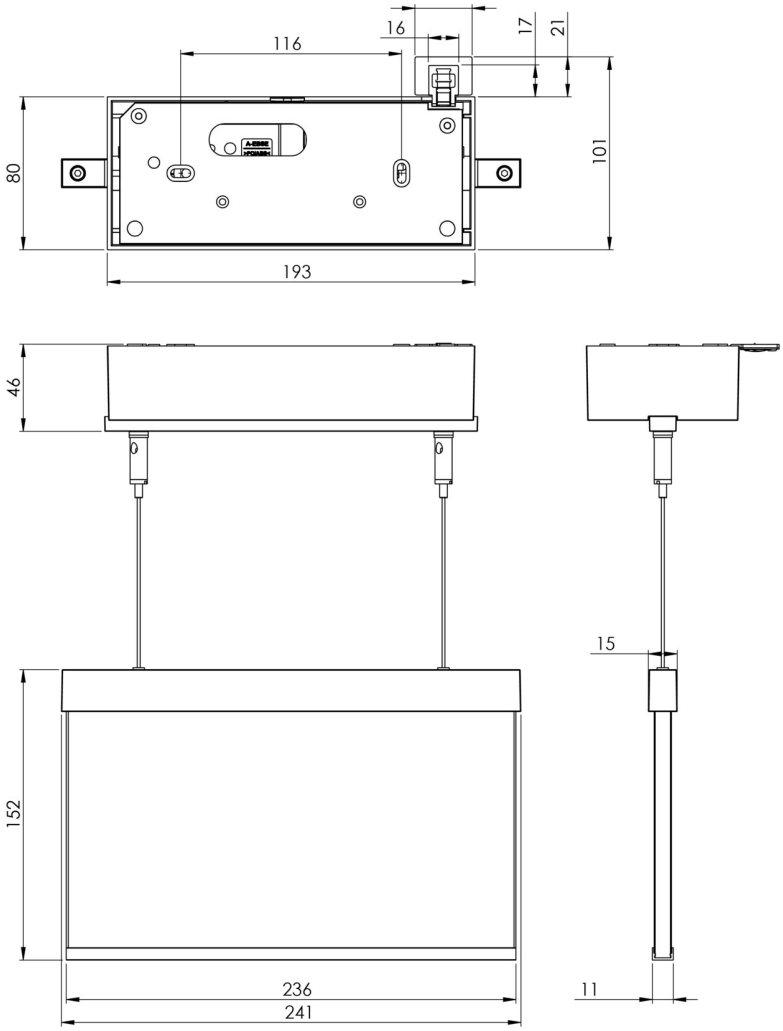


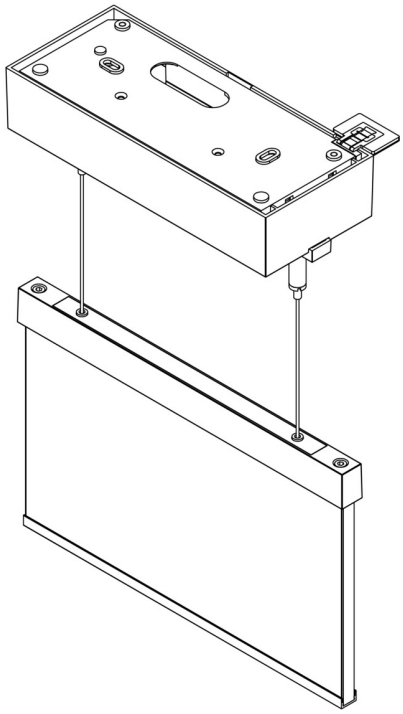

## LISTE DES ACCESSOIRES

AM-X-APA - Adaptateur en saillie AM/AX

Au: 11.10.2024 - Sous réserve de modifications techniques et d'erreurs.