RP GROUP
SOLUTIONS IN SAFETY + LIGHTING

## Art.-Nr: AMEC403SC
## Luminaire à pictogramme Batterie autonome
## Câble encastré dans le plafond, SelfControl (SC), 3 h, 22 m, IP20, Zinc moulé sous pression, blanc

Luminaire moderne à pictogramme de secours en zinc moulé sous pression avec suspension par câble pour montage encastré au plafond. Grâce à son diamètre d'encastrement de 68 mm, ce luminaire s'intègre élégamment dans de nombreux environnements. La signalisation des issues de secours et des voies d'évacuation s'effectue au choix sur une face ou sur les deux faces.

Il fait partie de la série de luminaires A, laquelle propose des systèmes pour tout type de montage et a reçu le German Design Award pour son design rectiligne homogène.

Surveillance automatique de la lampe de sécurité avec **SelfControl**. Impossible de se tromper lors de la planification grâce aux pictogrammes logiques imprimés. Les pictogrammes conformes à la norme DIN ISO 7010 (flèches à droite, à gauche et en bas) sont contenus dans la livraison standard. L'impression peut également être faite sur demande en fonction des prescriptions du client.

Plus d'informations
www.rp-group.com/fr/item/AMEC403SC

## DONNÉES TECHNIQUES

| | |
|---|---|
| Type de luminaire | Luminaire à pictogramme |
| Type d'installation | Câble encastré dans le plafond |
| Distance de reconnaissance | 22 m |
| Pictogramme | Set |
| Ampoules | LED |
| Matériel du bôitier | Zinc moulé sous pression |
| Couleur du bôitier | blanc |
| Type de protection (IP) | IP20 |
| Résistance aux impacts (IK) | ≥ 3 |
| Certification | WEEE, CE, Garantie 5 ans |
| Classe de protection | 2 |
| Alimentation | Batterie autonome |
| Surveillance | SelfControl (SC) |
| Temps d'autonomie | 3 h |

| | |
|---|---|
| Batterie | LiFePO4 6,4 V/1,2 Ah |
| Mode de fonctionnement | Mode veille / mode continu |
| Tension d'entréeAC | 180 V - 230 V |
| Fréquence d'entrée | 50 Hz |
| Puissance max. | 4,2 W |
| Puissance DS | 3,3 W |
| Puissance BS | 0,9 W |
| Température ambiante DS | -5 °C à 40 °C |
| Température ambiante BS | -5 °C à 40 °C |
| Profondeur | 92 mm |
| Largeur | 236 mm |
| Hauteur | 182 mm |
| Dimensions de montage Diamètre | 68 mm |
| Poids | 1.61 |
| Poids, emballage inclus | 1.97 |
| Section de raccordement | 2,5 mm² |
| Entrée de commutation | Oui |
| Blocage de l'éclairage de secours | non |
| Connexion de la batterie | Fiche |
| Fonction de variation | Non |
| Numéro du tarif douanier | 94056180 |
| EAN | 4260766554841 |

## DESSIN TECHNIQUE

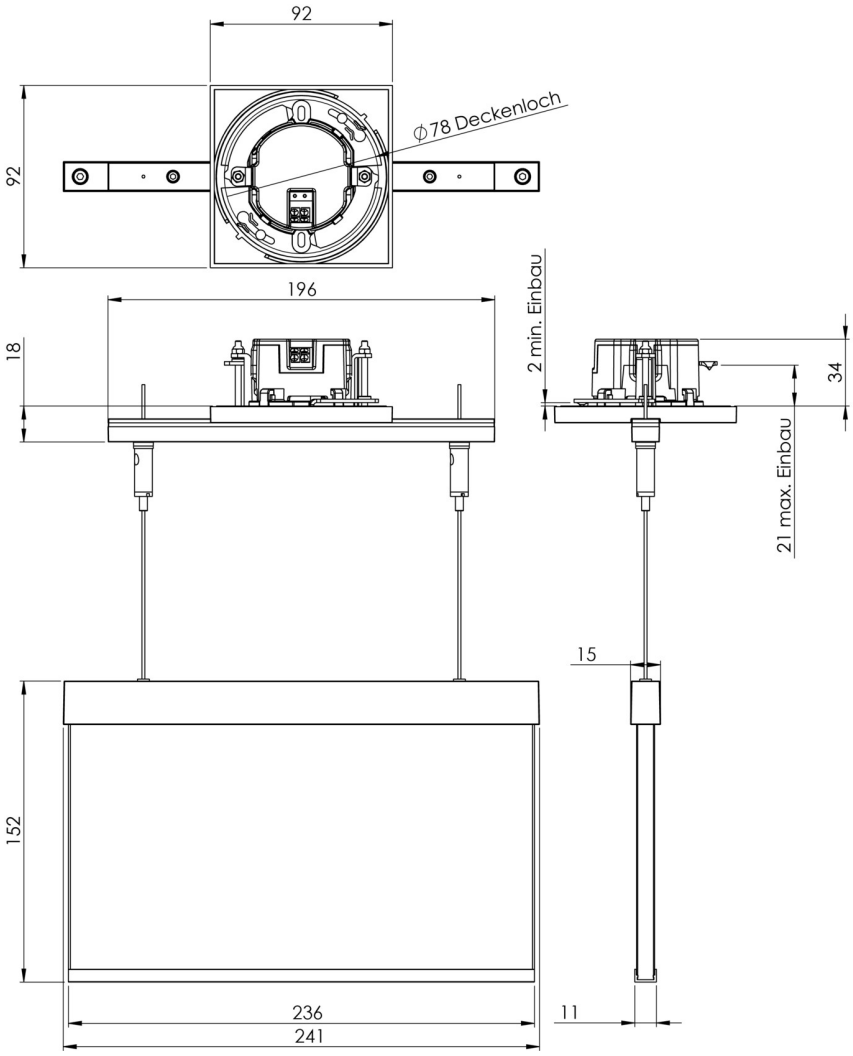


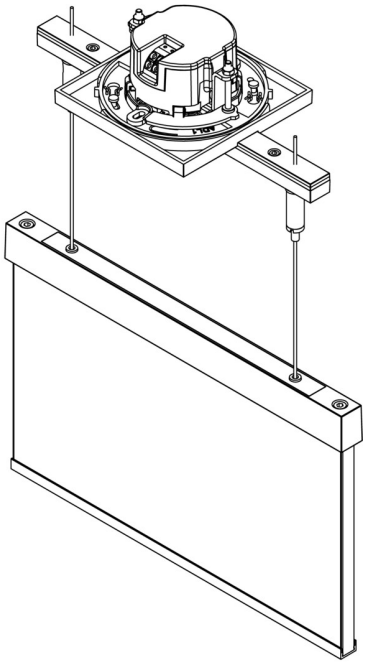

Au: 16.04.2025 - Sous réserve de modifications techniques et d'erreurs.