RP GROUP
SOLUTIONS IN SAFETY + LIGHTING

## Art.-Nr: AMW009-E
## Rettungszeichenleuchte zentrale Stromversorgungssysteme Wandaufbau, Ohne Überwachung, CPS, 22 m, IP40, Zink-Druckguss, Edelstahl

Moderne Zink-Druckguss Rettungszeichenleuchte für Wandaufbaumontage, zur Kennzeichnung von Rettungs- und Fluchtwegen.

Sie gehört zur Leuchtenfamile der A-Serie, die Lösungen für jede Montageart bereithält und für ihr einheitliches, geradliniges Design mit dem German Design Award ausgezeichnet wurde.

Planungssicherheit ist durch werkzeuglosen, variablen Einsatz der Piktogramme vor Ort gegeben. Die Piktogramme entsprechend DIN ISO 7010 (Pfeil rechts, links und unten) sind standardmäßig im Lieferumfang enthalten. Auf Anfrage kann die Beschriftung auch nach Kundenvorgabe erfolgen.

CE

Mehr Informationen
www.rp-group.com/de/item/AMW009-E

## TECHNISCHE DATEN

| | |
|---|---|
| Leuchtentyp | Rettungszeichenleuchte |
| Montageart | Wandaufbau |
| Erkennungsweite | 22 m |
| Piktogramm | Set |
| Leuchtmittel | LED |
| Gehäusematerial | Zink-Druckguss |
| Gehäusefarbe | Edelstahl |
| Schutzart (IP) | IP40 |
| Schlagfestigkeit (IK) | ≥ 3 |
| Zertifizierung | WEEE, CE |
| Schutzklasse | 2 |
| Versorgung | zentrale Stromversorgungssysteme |
| Überwachung | Without monitoring |
| Überbrückungszeit | CPS |
| Batterie | / |
| Betriebsart | Dauerschaltung |
| Eingangsspannung AC | 230 V |

| | |
|---|---|
| Eingangsfrequenz | 50 / 60 Hz |
| Eingangsspannung DC | 100-254 V |
| Leistung max. | 4,5 W |
| Leistung DS | 4,5 W |
| Leistung BS | 0 W |
| Umgebungstemperatur DS | -25 °C bis 40 °C |
| Umgebungstemperatur BS | -25 °C bis 40 °C |
| Tiefe | 50 mm |
| Breite | 236 mm |
| Höhe | 151 mm |
| Gewicht | 1.22 |
| Gewicht inkl. Verpackung | 1.58 |
| Anschlussquerschnitt | 1.5 mm² |
| Schalteingang | Nein |
| Notlichtblockierung | Nein |
| Batterieanschluss | Nein |
| Dimmfunktion | Nein |
| Zolltarifnummer | 94056180 |
| EAN | 4260581714826 |

## TESCHNISCHE ZEICHNUNG

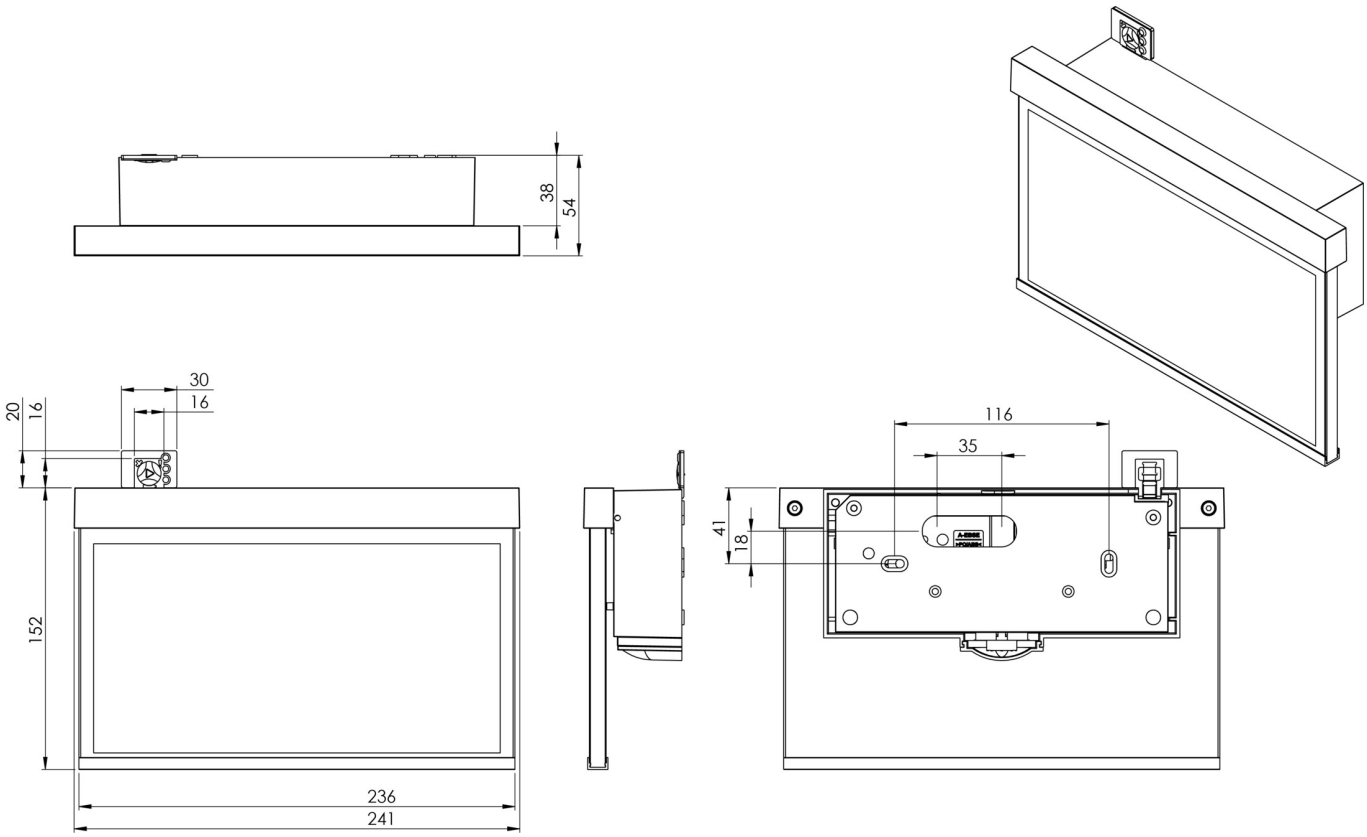


## ZUBEHÖRLISTE

BALLPLX-AM -

AM-X-APA - Aufputzadapter AM/AX

Stand: 26.02.2025 - Technische Änderungen und Irrtümer vorbehalten.