RP GROUP
SOLUTIONS IN SAFETY + LIGHTING

Art.-Nr: ASMU411WL-WS
Luminaire à pictogramme Batterie autonome Universel, Professionnel sans fil (WL), 1 h, 22 m, IP40, Aluminium, blanc

Luminaire à pictogramme de secours multifonctions en aluminium pour montage universel. Grâce à sa structure intelligente, les évidements prévus pour le passage des câbles et la fixation sont intégrés, aussi bien pour le montage au plafond que pour le montage mural. D'élégants éléments latéraux cachent le mécanisme de fermeture, ce qui donne au luminaire une impression harmonieuse et entièrement fermée.

Commande et surveillance centralisées sans fil pour les grandes installations comptant jusqu'à 50 000 luminaires avec Wireless Professional. Impossible de se tromper lors de la planification grâce aux pictogrammes logiques imprimés. Les pictogrammes conformes à la norme DIN ISO 7010 (flèches à droite, à gauche et en bas) sont contenus dans la livraison standard. L'impression peut également être faite sur demande en fonction des prescriptions du client.

Plus d'informations
www.rp-group.com/fr/item/ASMU411WL-WS

DONNÉES TECHNIQUES

Type de luminaire	Luminaire à pictogramme
Type d'installation	Universel
Distance de reconnaissance	22 m
Pictogramme	Set
Ampoules	LED
Matériel du bôitier	Aluminium
Couleur du bôitier	blanc
Type de protection (IP)	IP40
Résistance aux impacts (IK)	3
Certification	WEEE, CE, Garantie 5 ans
Classe de protection	1
Alimentation	Batterie autonome
Surveillance	Wireless Professional (WL)
Temps d'autonomie	1 h
Batterie	LiFePO4 3,2 V/1,6 Ah

Mode de fonctionnement	Mode veille / mode continu
Tension d'entréeAC	230 V
Fréquence d'entrée	50 / 60 Hz
Tension d'entrée CC	- V
Puissance max.	5,3 W
Puissance DS	3,9 W
Puissance BS	1,5 W
Température ambiante DS	-5 °C à 40 °C
Température ambiante BS	-5 °C à 40 °C
Profondeur	54 mm
Largeur	277 mm
Hauteur	184 mm
Poids	0.86
Poids, emballage inclus	1.03
Section de raccordement	2.5 mm²
Entrée de commutation	Oui
Blocage de l'éclairage de secours	non
Connexion de la batterie	Fiche
Fonction de variation	Non
Flux lumineux réseau	190 lm
Flux lumineux secours	190 lm
Numéro du tarif douanier	94056180
EAN	4262483020104

DESSIN TECHNIQUE

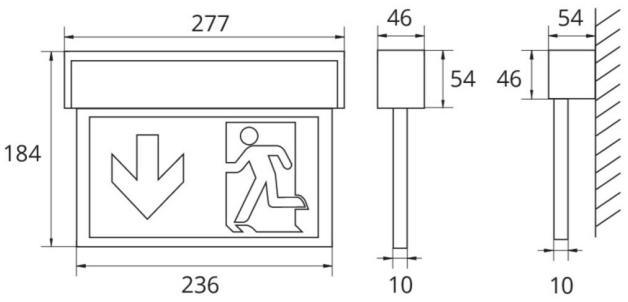

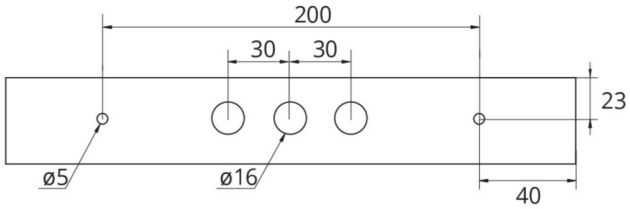

LISTE DES ACCESSOIRES

DSA - Suspension par câble

2PS-EB - Suspension

Au: 20.03.2025 - Sous réserve de modifications techniques et d'erreurs.