RP GROUP
SOLUTIONS IN SAFETY + LIGHTING

Art.-Nr: AXD009ML
Oprawa Kierunkowa Centralna Bateria Sufitowa, Centralne zasilanie (ML), CPS, 30 m, IP40, Odlew cynkowy, Biała

AXD oprawa z odlewu cynkowego, kierunkowa, sufitowa, do oznaczania dróg ewakuacyjnych. Seria A to innowacyjna i spójna rodzina, wysokiej jakości, opraw ewakuacyjnych przeznaczonych do zabudowy lub nabudowy w każdej możliwej konfiguracji montażowej, uhonorowana nagrodą German Design Award. Oprawy z serii A są wyposażone w nowoczesne, wysokowydajne źródła światła LED i posiadają niezwykłą łatwość wymiany piktogramu bez użycia narzędzi.

Awaryjna oprawa ewakuacyjna zgodna z PN-EN 60598-1, PN-EN 60598-2-22, PN-EN 7010 i PN-EN 1838.

Sterowanie i monitorowanie za pomocą centralnej baterii.

Więcej informacji
www.rp-group.com/pl/item/AXD009ML

DANE TECHNICZNE

Typ oprawy	Oprawa Kierunkowa
Montaż	Sufitowa
Rozpoznawalność	30 m
Piktogram	Set
Źródło światła	LED
Materiał obudowy	Odlew cynkowy
Kolor obudowy	Biała
Stopień ochrony (IP)	IP40
Klasa ochrony mechanicznej (IK)	≥ 03
Certyfikaty	WEEE, CE, ENEC
Klasa ochronności	II
Zasilanie	Centralna Bateria
Monitorowanie	Central power supply (ML)
Czas podtrzymania	CPS
Bateria	/
Tryb pracy	przełączenie pojedynczej oprawy
Napięcie wejściowe AC	230 V

Częstotliwość	50 / 60 Hz
Napięcie wyjściowe	216 V
Moc max.	4,5 W
Moc DS	4,5 W
Moc BS	1,1 W
Temperatura otoczenia DS	-20 °C - 40 °C
Temperatura otoczenia BS	-20 °C - 40 °C
Głębokość	80 mm
Szerokość	312 mm
Wysokość	230 mm
Waga	1.75
Waga z opakowaniem	2.24
Przekrój przyłącza	2.5 mm²
Wejście przełączające	Tak
Blokada pracy awaryjnej	Nie
Złącze akumulatora	Nie
Funkcja ściemniania	Tak
Kod taryfy celnej	94056180
EAN	4260349828369

RP GROUP
SOLUTIONS IN SAFETY + LIGHTING

RYSUNEK TECHNICZNY

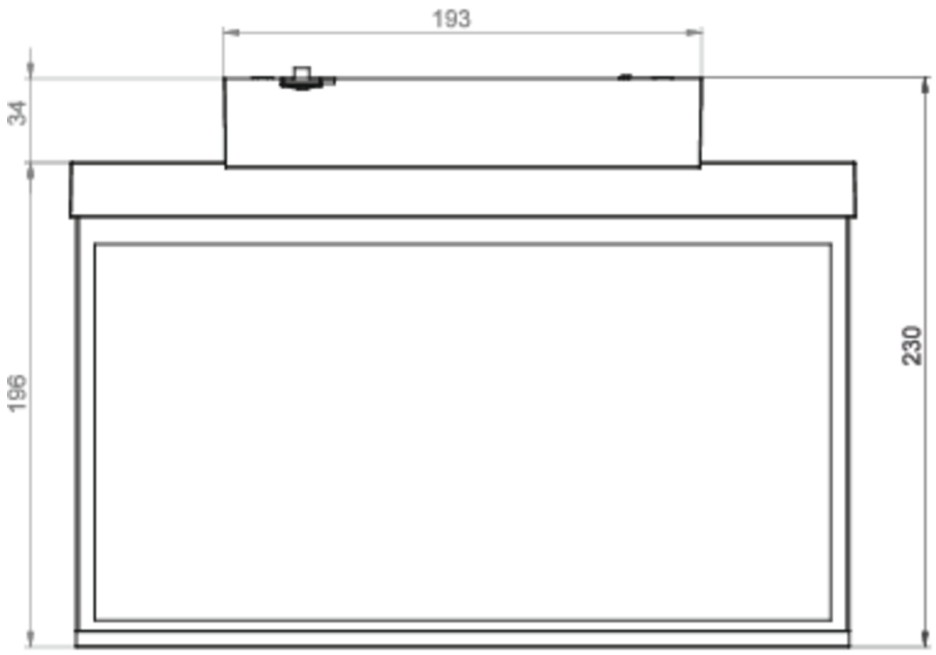
193
34
196
230

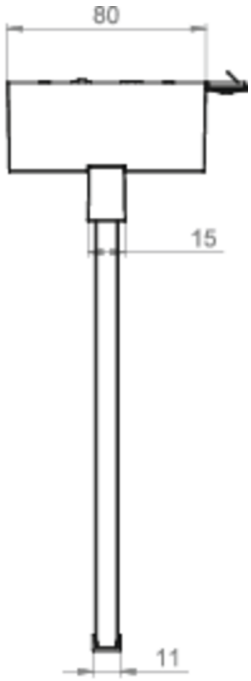
80
15
11

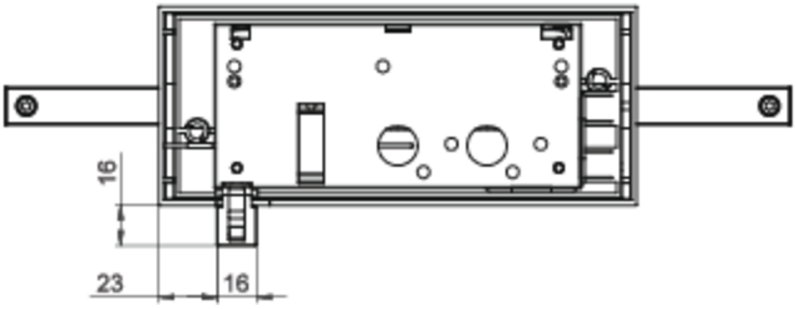
16
23
16

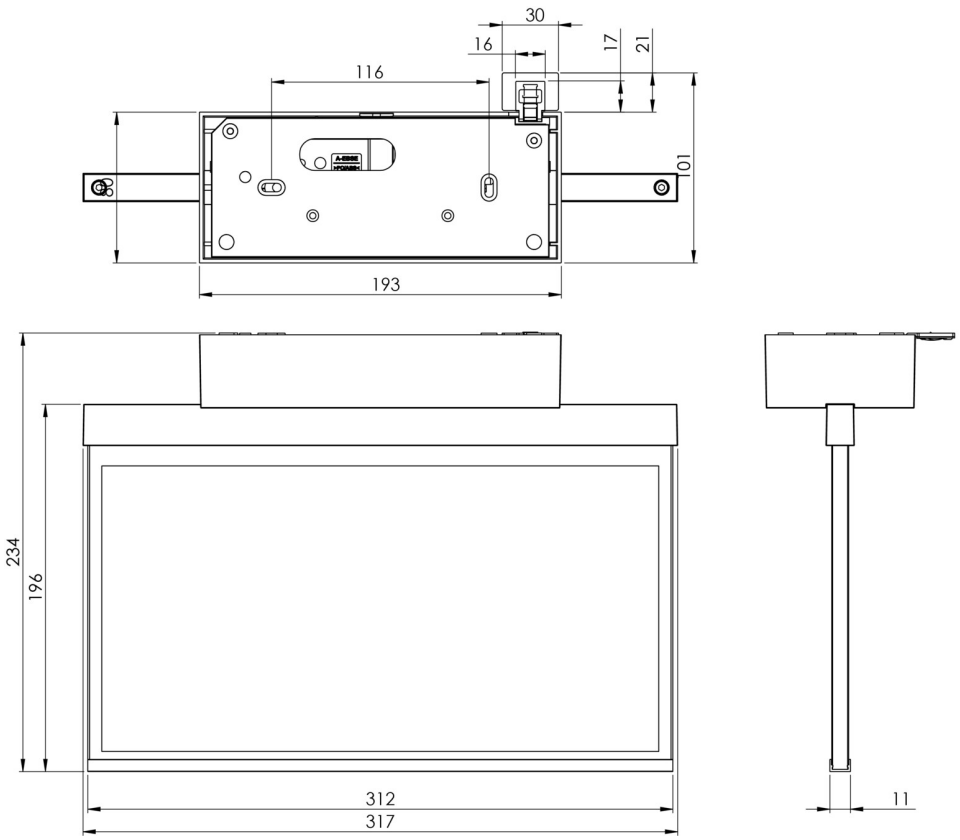

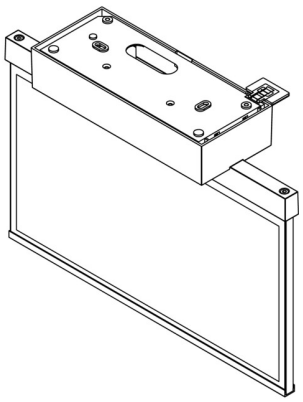

AKCESORIA

AM-X-APA -

PRODUKTY POWIĄZANE

Art.-Nr	Rysunek	Monitorowanie	Zasilanie	Kolor	Inwestycja	Automatic log	Wysiłek konserwacyjny	Zdalna konserwacja	Maks. światła	Indywidualne monitorowanie światła
AXD009ML-AZ		Centralne zasilanie (ML)	Centralna Bateria	RAL 7016	€€€	Tak	Niski	Tak	1,920 na system	Centralny
AXD009ML-E		Centralne zasilanie (ML)	Centralna Bateria	Edelstahl	€€€	Tak	Niski	Tak	1,920 na system	Centralny
AXD509CC		CoreCompact 24 (CC)	Centralne zasilanie	RAL 9003	€€	Tak	niski	Tak		centralny
AXD509CC-AZ		CoreCompact 24 (CC)	Centralne zasilanie	RAL 7016	€€	Tak	niski	Tak		centralny
AXD509CC-E		CoreCompact 24 (CC)	Centralne zasilanie	Edelstahl	€€	Tak	niski	Tak		centralny

Od: 11.10.2024 - Zastrzega się prawo do zmian technicznych i błędów.