RP GROUP
SOLUTIONS IN SAFETY + LIGHTING

## Art.-Nr: AXDP509CC-AZ
## Luminaire à pictogramme systèmes d'alimentation électrique centralisée
## Construction de plafonds suspendus, CoreCompact 24 (CC), CPS, 30 m, IP40, Zinc moulé sous pression, Anthracite

Luminaire moderne à pictogramme de secours en zinc moulé sous pression avec suspension pour montage en saillie au plafond. La signalisation des issues de secours et des voies d'évacuation s'effectue au choix sur une face ou sur les deux faces.

Il fait partie de la série de luminaires A, laquelle propose des systèmes pour tout type de montage et a reçu le German Design Award pour son design rectiligne homogène.

Commande et surveillance par un système central à faible puissance de 24 volts. Impossible de se tromper lors de la planification grâce aux pictogrammes logiques imprimés. Les pictogrammes conformes à la norme DIN ISO 7010 (flèches à droite, à gauche et en bas) sont contenus dans la livraison standard. L'impression peut également être faite sur demande en fonction des prescriptions du client.

CE

Plus d'informations
www.rp-group.com/fr/item/AXDP509CC-AZ

## DONNÉES TECHNIQUES

| | |
|---|---|
| Type de luminaire | Luminaire à pictogramme |
| Type d'installation | Construction de plafonds suspendus |
| Distance de reconnaissance | 30 m |
| Pictogramme | Set |
| Ampoules | LED |
| Matériel du bôitier | Zinc moulé sous pression |
| Couleur du bôitier | Anthracite |
| Type de protection (IP) | IP40 |
| Résistance aux impacts (IK) | ≥ 3 |
| Certification | WEEE, CE |
| Classe de protection | 2 |
| Alimentation | systèmes d'alimentation électrique centralisée |
| Surveillance | CoreCompact 24 (CC) |
| Temps d'autonomie | CPS |

| | |
|---|---|
| Batterie | / |
| Mode de fonctionnement | Mode veille / mode continu |
| Tension d'entréeAC | 24 V |
| Puissance max. | 3,4 W |
| Puissance DS | 3,4 W |
| Puissance BS | 0,4 W |
| Température ambiante DS | -5 °C à 40 °C |
| Température ambiante BS | -5 °C à 40 °C |
| Profondeur | 80 mm |
| Largeur | 312 mm |
| Hauteur | 228 mm |
| Poids | 1.84 |
| Poids, emballage inclus | 2.33 |
| Section de raccordement | 2.5 mm² |
| Entrée de commutation | non |
| Blocage de l'éclairage de secours | non |
| Connexion de la batterie | non |
| Flux lumineux réseau | 230 lm |
| Flux lumineux secours | 230 lm |
| Numéro du tarif douanier | 94056180 |
| EAN | 4260682156761 |

## DESSIN TECHNIQUE

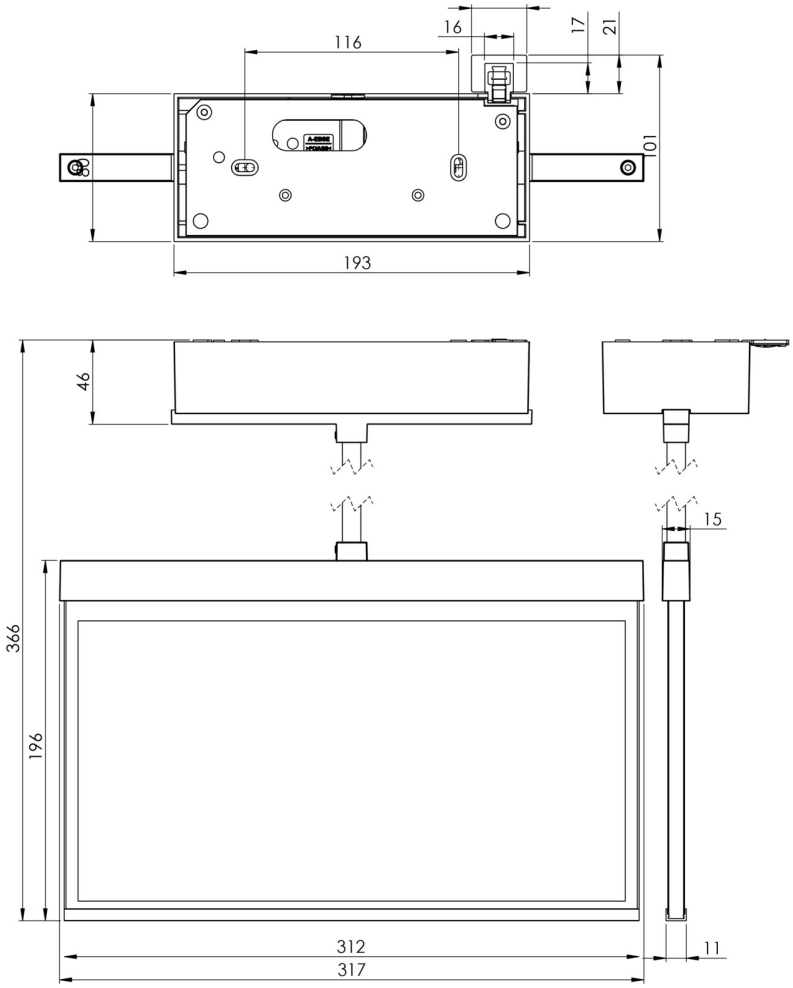


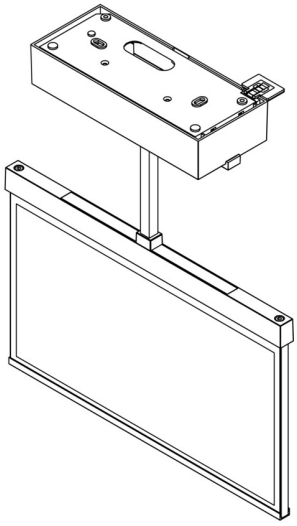

## LISTE DES ACCESSOIRES

AM-X-APA - Adaptateur en saillie AM/AX

AM-X-PKG -

## PRODUITS CONNEXES

| Numéro d'article. | Image | Surveillance | Alimentation | Couleur | Investissement | Carnet d'inspection automatique | Effort d'entretien | Télémaintenance | max. luminaires | Surveillance individuelle |
|---|---|---|---|---|---|---|---|---|---|---|
| AXDP009ML | | Alimentation électrique centrale (ML) | alimentation électrique centrale | RAL 9003 | €€€ | oui | faible | oui | 1.920 par système | central |
| AXDP009ML-AZ | | Alimentation électrique centrale (ML) | alimentation électrique centrale | RAL 7016 | €€€ | oui | faible | oui | 1.920 par système | central |
| AXDP009ML-E | | Alimentation électrique centrale (ML) | alimentation électrique centrale | Edelstahl | €€€ | oui | faible | oui | 1.920 par système | central |
| AXDP509CC | | CoreCompact 24 (CC) | alimentation électrique centrale | RAL 9003 | €€ | oui | faible | oui | | central |
| AXDP509CC-E | | CoreCompact 24 (CC) | alimentation électrique centrale | Edelstahl | €€ | oui | faible | oui | | central |

Au: 29.01.2025 - Sous réserve de modifications techniques et d'erreurs.