RP GROUP
SOLUTIONS IN SAFETY + LIGHTING

## Art.-Nr: AXDT009ML-AZ
## Luminaire à pictogramme, Luminaires de sécurité systèmes d'alimentation électrique centralisée
## Montage encastré, Alimentation électrique centrale (ML), CPS, 30 m, IP40, Zinc moulé sous pression, Anthracite

Luminaire moderne à pictogramme de secours/de sécurité en zinc moulé sous pression avec suspension par câble pour montage en saillie au plafond. La signalisation des issues de secours et des voies d'évacuation s'effectue au choix sur une face ou sur les deux faces. La technologie Duo assure, à l'aide d'une LED supplémentaire, la signalisation lumineuse des voies d'évacuation et des issues de secours en cas de panne de courant.

Il fait partie de la série de luminaires A, laquelle propose des systèmes pour tout type de montage et a reçu le German Design Award pour son design rectiligne homogène.

Commande et surveillance via un système d'alimentation électrique central. Impossible de se tromper lors de la planification grâce aux pictogrammes logiques imprimés. Les pictogrammes conformes à la norme DIN ISO 7010 (flèches à droite, à gauche et en bas) sont contenus dans la livraison standard. L'impression peut également être faite sur demande en fonction des prescriptions du client.

CE

Plus d'informations
www.rp-group.com/fr/item/AXDT009ML-AZ

## DONNÉES TECHNIQUES

| | |
|---|---|
| Type de luminaire | Luminaire à pictogramme, Luminaires de sécurité |
| Type d'installation | Montage encastré |
| Distance de reconnaissance | 30 m |
| Pictogramme | Set |
| Ampoules | LED |
| Matériel du bôitier | Zinc moulé sous pression |
| Couleur du bôitier | Anthracite |
| Type de protection (IP) | IP40 |
| Résistance aux impacts (IK) | ≥ 3 |
| Certification | WEEE, CE |
| Classe de protection | 2 |
| Alimentation | systèmes d'alimentation électrique centralisée |

| | |
|---|---|
| Surveillance | Central power supply (ML) |
| Temps d'autonomie | CPS |
| Batterie | / |
| Mode de fonctionnement | Commutation d'un seul luminaire |
| Tension d'entréeAC | 230 V |
| Fréquence d'entrée | 50 / 60 Hz |
| Tension d'entrée CC | 216 V |
| Puissance max. | 4,9 W |
| Puissance DS | 3,4 W |
| Puissance BS | 1,1 W |
| Température ambiante DS | -20 °C à 40 °C |
| Température ambiante BS | -20 °C à 40 °C |
| Profondeur | 80 mm |
| Largeur | 312 mm |
| Hauteur | 228 mm |
| Poids | 2.09 |
| Poids, emballage inclus | 2.58 |
| Section de raccordement | 2.5 mm² |
| Entrée de commutation | Oui |
| Blocage de l'éclairage de secours | non |
| Connexion de la batterie | non |
| Fonction de variation | Oui |
| Flux lumineux secours | 100 lm |
| Numéro du tarif douanier | 94056180 |
| EAN | 4260581715625 |

## DESSIN TECHNIQUE

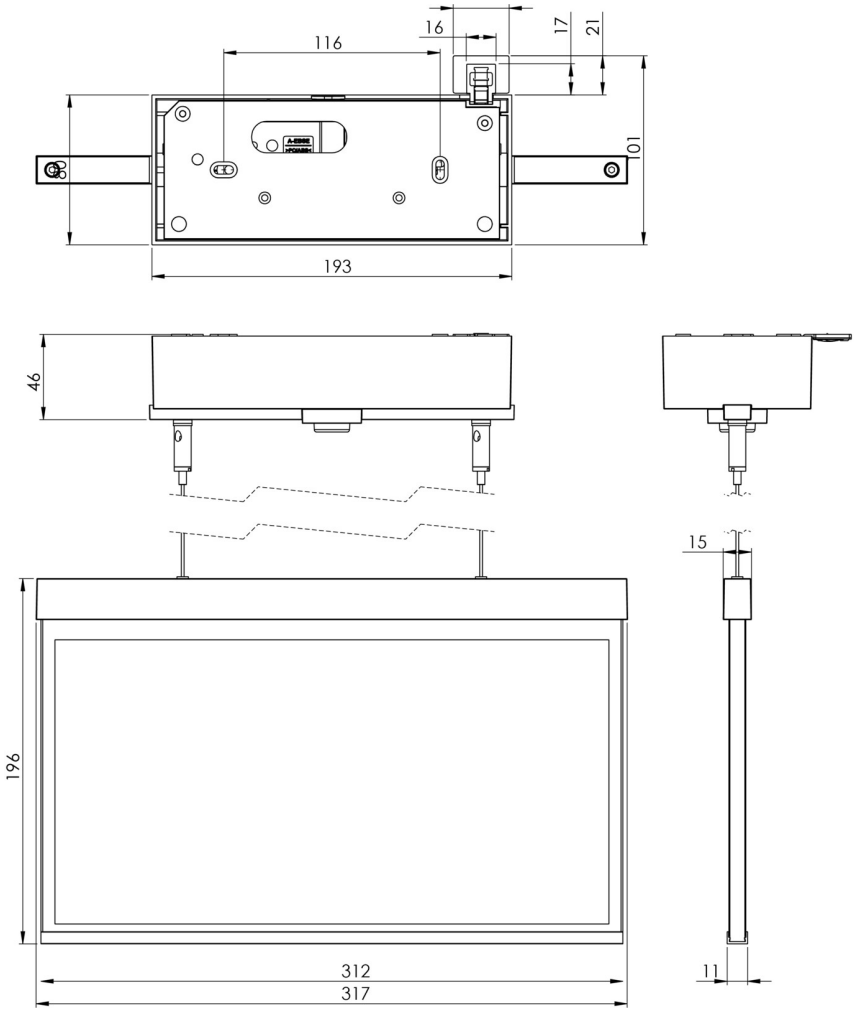


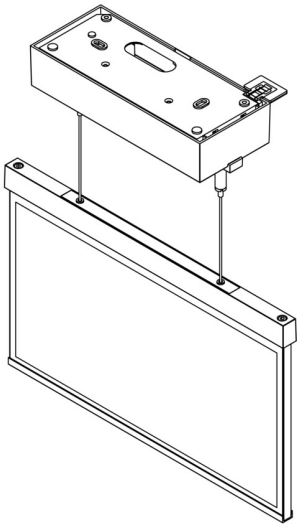

## LISTE DES ACCESSOIRES

AM-X-APA - Adaptateur en saillie AM/AX

## PRODUITS CONNEXES

| Numéro d'article. | Image | Surveillance | Alimentation | Couleur | Investissement | Carnet d'inspection automatique | Effort d'entretien | Télémaintenance | max. luminaires | Surveillance individuelle |
|---|---|---|---|---|---|---|---|---|---|---|
| AXDT009ML | | Alimentation électrique centrale (ML) | alimentation électrique centrale | RAL 9003 | €€€ | oui | faible | oui | 1.920 par système | central |
| AXDT009ML-E | | Alimentation électrique centrale (ML) | alimentation électrique centrale | Edelstahl | €€€ | oui | faible | oui | 1.920 par système | central |

Au: 29.01.2025 - Sous réserve de modifications techniques et d'erreurs.