Art.-Nr: BALLPLX-AM

Die transparente Ballschutzhaube aus Plexiglas (PMMA) ist geeignet zur Verwendung in Sporthallen. Sie ist Ballwurfsicher nach DIN 18032 und gewährt mit IK10 einen hohen Schutz gegen Schlag- und Stoßbeanspruchungen. Neben dem Schutz ermöglicht sie einen direkten ungestörten Blick auf die Leuchte.

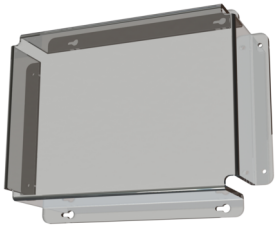

Mehr Informationen
www.rp-group.com/de/item/BALLPLX-AM

TECHNISCHE DATEN

Tiefe	77 mm
Breite	250 mm
Höhe	330 mm
Gewicht	0.79 kg
Zolltarifnummer	39269097
EAN	4260349828550

TECHNISCHE ZEICHNUNG

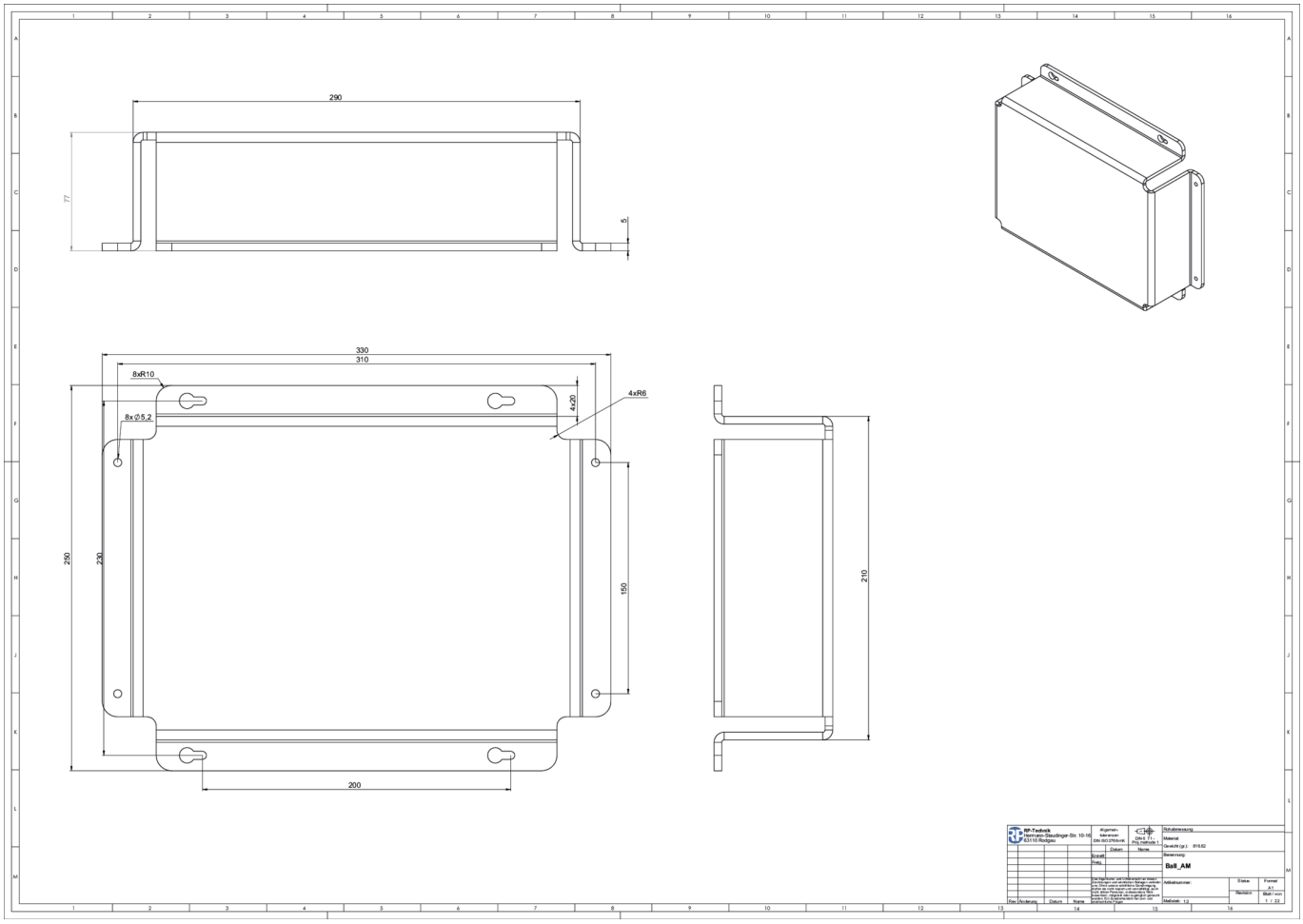

Stand: 08.04.2025 - Technische Änderungen und Irrtümer vorbehalten.