Art.-Nr: BALLPLX-AX
Capot pare-ballons
Capot pare-ballons, plexiglas clair, AXW et KCW

Le capot pare-ballons transparent en plexiglas (PMMA) sert dans les gymnases. Il garantit une protection contre les ballons conformément à la norme DIN 18032 et une résistance aux chocs de IK10. Cette protection ne masque cependant pas la vue sur le luminaire.

Plus d'informations
www.rp-group.com/fr/item/BALLPLX-AX

DONNÉES TECHNIQUES

Profondeur	88 mm
Largeur	300 mm
Hauteur	440 mm
Poids	1.01 kg
Numéro du tarif douanier	39269097
EAN	4260581710804

DESSIN TECHNIQUE

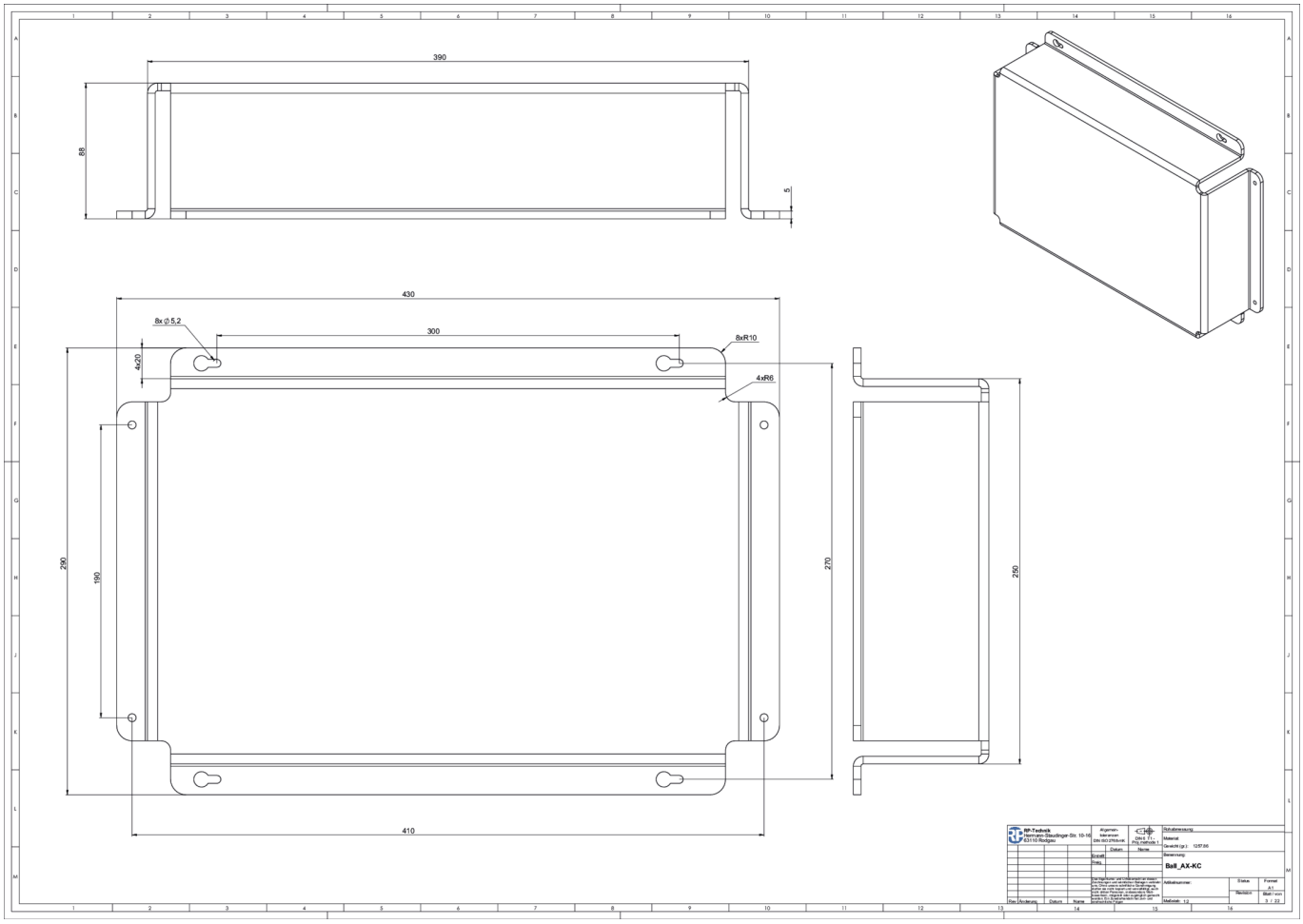

Au: 08.04.2025 - Sous réserve de modifications techniques et d'erreurs.