RP GROUP
SOLUTIONS IN SAFETY + LIGHTING

Art.-Nr: BALLPLX-KMU
Ballschutzhaube
Ballschutzhaube, Plexiglas klar für KMU, KSU und ASMU

Die transparente Ballschutzhaube aus Plexiglas (PMMA) ist geeignet zur Verwendung in Sporthallen. Sie ist Ballwurfsicher nach DIN 18032 und gewährt mit IK10 einen hohen Schutz gegen Schlag- und Stoßbeanspruchungen. Neben dem Schutz ermöglicht sie einen direkten ungestörten Blick auf die Leuchte.

Mehr Informationen
www.rp-group.com/de/item/BALLPLX-KMU

TECHNISCHE DATEN

Tiefe	60 mm
Breite	280 mm
Höhe	380 mm
Gewicht	0.69 kg
Zolltarifnummer	39269097
EAN	4260349828581

RP GROUP
SOLUTIONS IN SAFETY + LIGHTING

TECHNISCHE ZEICHNUNG

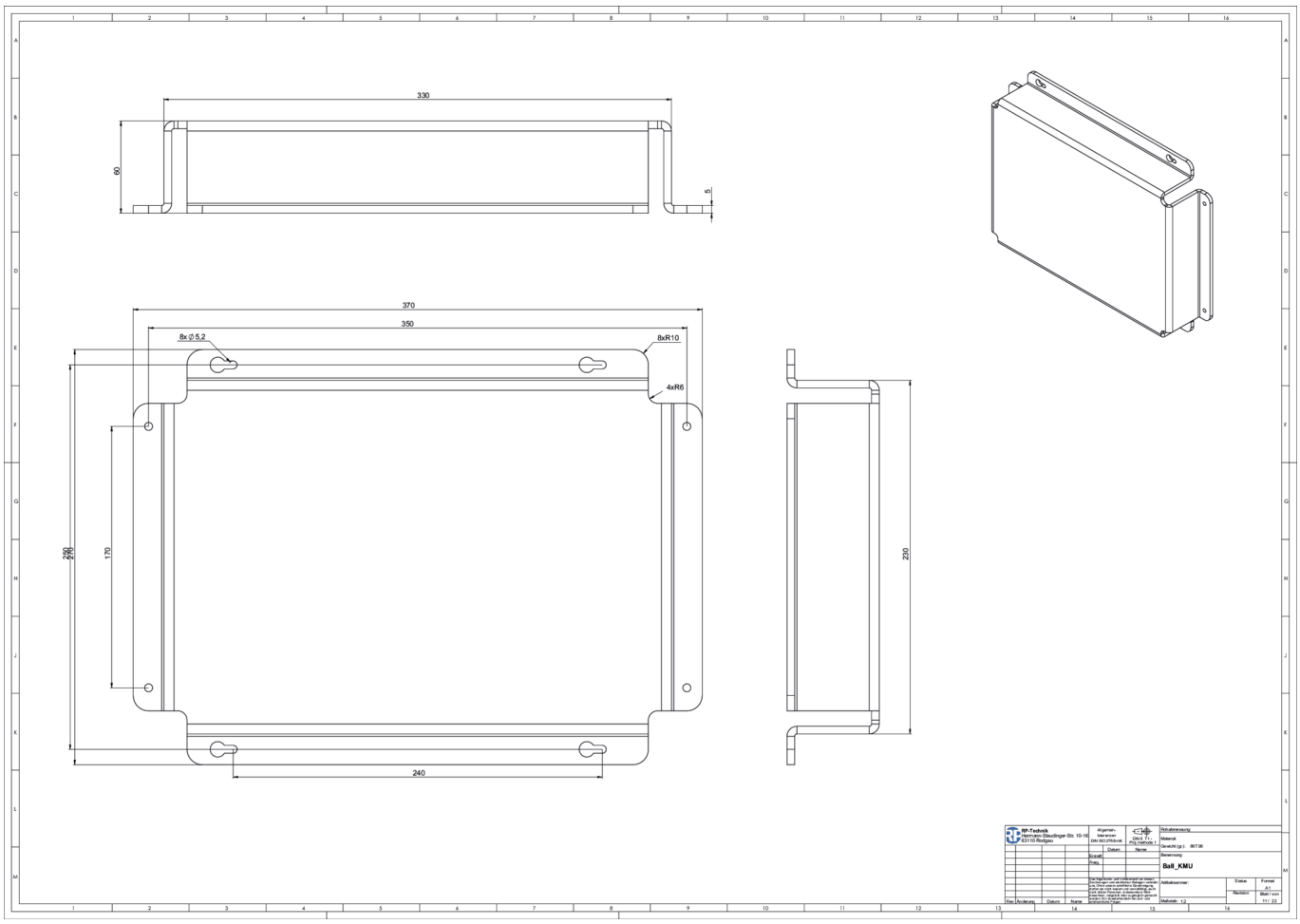

Stand: 08.04.2025 - Technische Änderungen und Irrtümer vorbehalten.