RP GROUP
SOLUTIONS IN SAFETY + LIGHTING

## Art.-Nr: DOE023WL
## Sicherheitsleuchte Einzelbatterie Deckeneinbau, Wireless Professional (WL), 3 h, , IP20, Kunststoff, Transparent

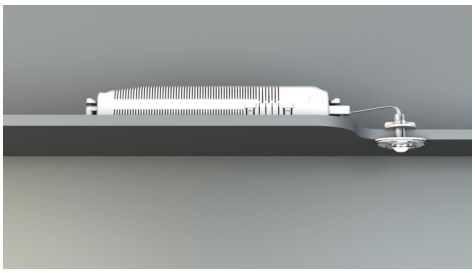

Kleine LED-Sicherheitsleuchte, zur Ein- und Aufbaubaumontage, mit großer Wirkung. Die geringe Abmessung und das transparente Gehäusematerial ermöglichen eine absolut unauffällige Montage.

Diese Ausführung ist vorgesehen zum Einbau in Decken. Die Befestigungsplatte bzw. -clips, sowie die Notlichtelektronik in einem Gehäuse mit Zugentlastung, ist im Lieferumfang enthalten.

Kabelllose zentrale Steuerung und Überwachung für große Installationen von bis zu 50.000 Leuchten mit Wireless Professional.

CE

Mehr Informationen
www.rp-group.com/de/item/DOE023WL

## TECHNISCHE DATEN

| | |
|---|---|
| Leuchtentyp | Sicherheitsleuchte |
| Montageart | Deckeneinbau |
| Piktogramm | Nein |
| Leuchtmittel | LED |
| Gehäusematerial | Kunststoff |
| Gehäusefarbe | Transparent |
| Schutzart (IP) | IP20 |
| Schlagfestigkeit (IK) | ≥ 3 |
| Zertifizierung | WEEE, CE |
| Schutzklasse | 2 |
| Versorgung | Einzelbatterie |
| Überwachung | Wireless Professional (WL) |
| Überbrückungszeit | 3 h |
| Batterie | NIMH 4,8 V/2,0 Ah |
| Betriebsart | Bereitschaftsschaltung / Dauerschaltung |
| Eingangsspannung AC | 230 V |
| Eingangsfrequenz | 50 / 60 Hz |
| Eingangsspannung DC | - V |

| | |
|---|---|
| Leistung max. | 5,6 W |
| Leistung DS | 5,2 W |
| Leistung BS | 3,8 W |
| Umgebungstemperatur DS | -5 °C bis 40 °C |
| Umgebungstemperatur BS | -5 °C bis 40 °C |
| Tiefe | 24 mm |
| Breite | 50 mm |
| Höhe | 12 mm |
| Einbau Durchmesser | 10.5 mm |
| Gewicht | 0.41 |
| Gewicht inkl. Verpackung | 0.49 |
| Anschlussquerschnitt | 1.5 mm² |
| Schalteingang | Ja |
| Notlichtblockierung | Ja |
| Batterieanschluss | Klemme |
| Dimmfunktion | Nein |
| Lichtstrom Netz | 140 lm |
| Lichtstrom Not | 140 lm |
| Zolltarifnummer | 94056120 |
| EAN | 4260123689896 |

RP GROUP
SOLUTIONS IN SAFETY + LIGHTING

## TECHNISCHE ZEICHNUNG

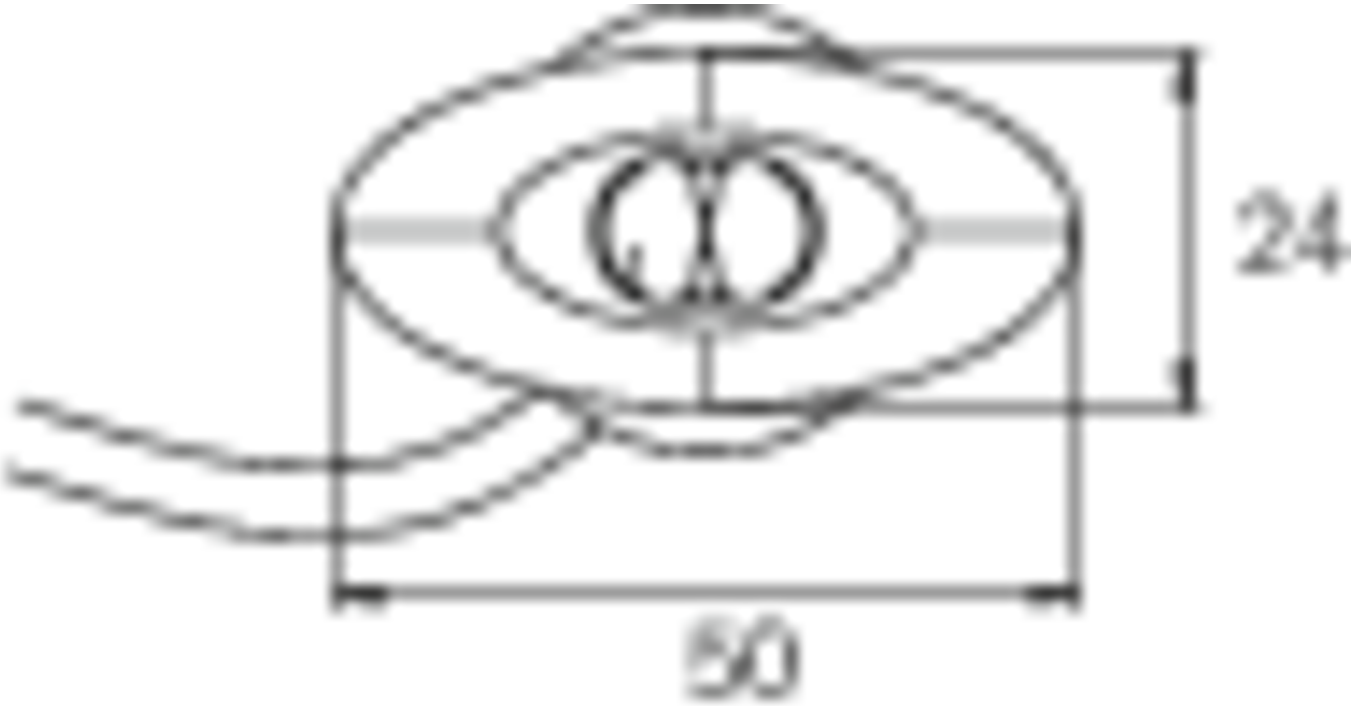


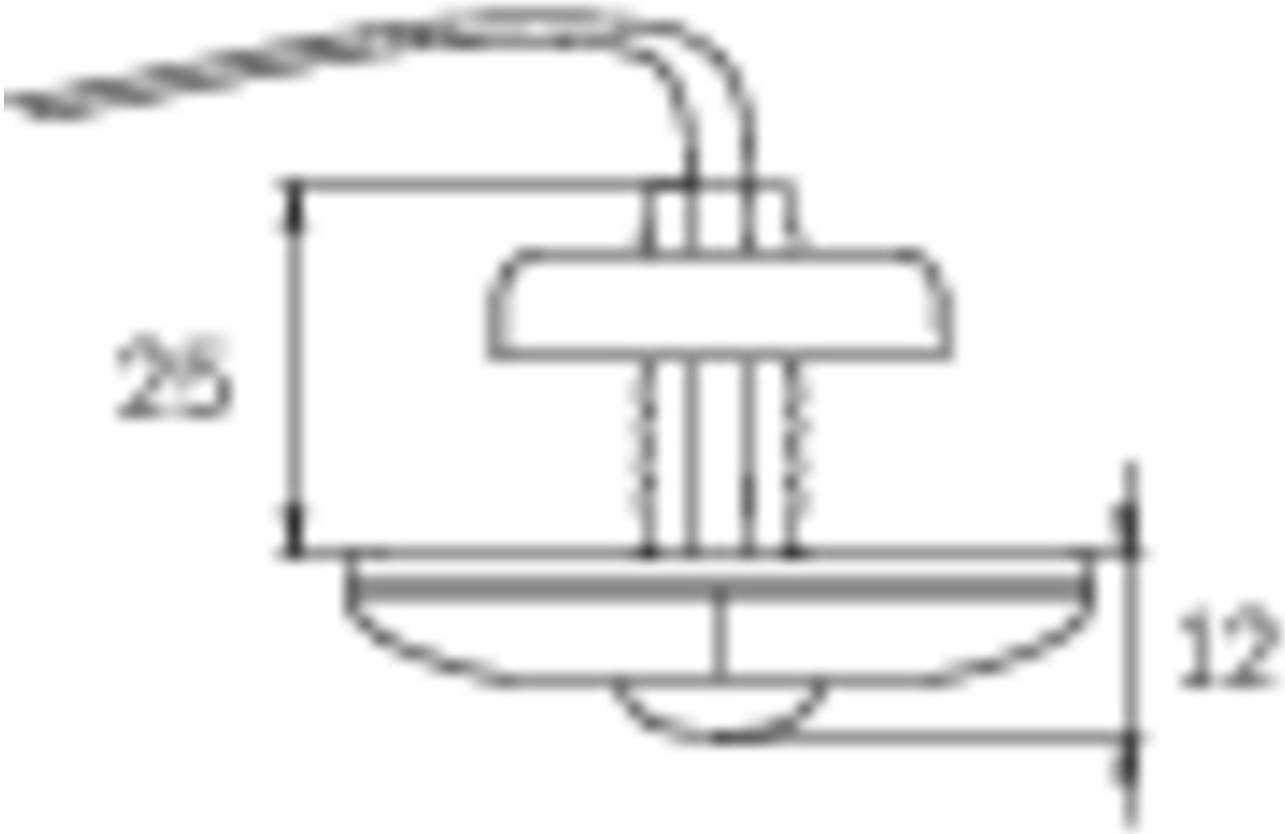


ø10,5

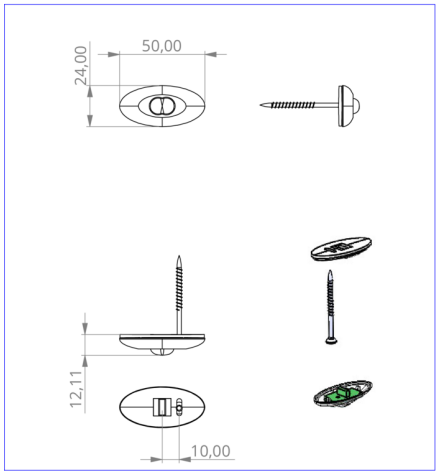


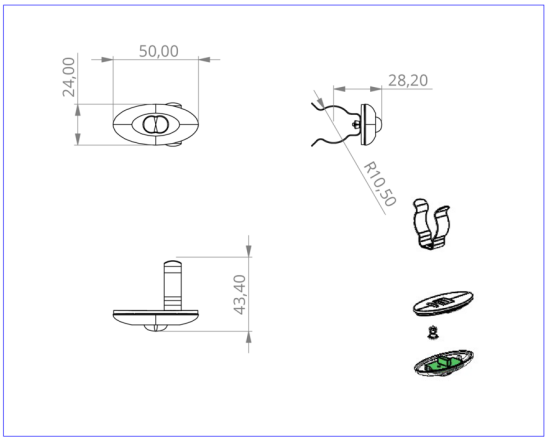


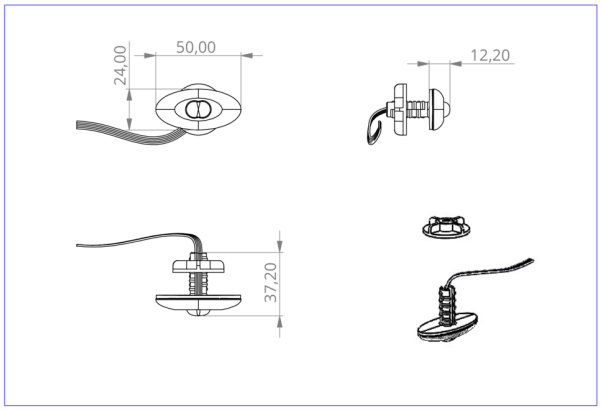


DO verschiedene Einbaumaße

## ÄHNLICHE PRODUKTE

| Art.-Nr. | Bild | Überwachung | Versorgung | Farbe | Investition | Automatisches Prüfbuch | Wartungsaufwand | Fernwartung | max. Leuchten | Einzelleuchten Überwachung |
|---|---|---|---|---|---|---|---|---|---|---|
| DOE023 | | Ohne Überwachung | | Transparent | | | | | | |
| DOE023BC | | Buscontrol | | Transparent | | | | | | |
| DOE023SC | | SelfControl (SC) | Einzelbatterie | Transparent | € | nein | Hoch | Nein | unbegrenzt | selbst |

Stand: 01.04.2025 - Technische Änderungen und Irrtümer vorbehalten.