RP GROUP
SOLUTIONS IN SAFETY + LIGHTING

Art.-Nr: DOE029
Luminaires de sécurité systèmes d'alimentation électrique centralisée
Installation au plafond, Sans surveillance, CPS, , IP20, Matière plastique, Transparent

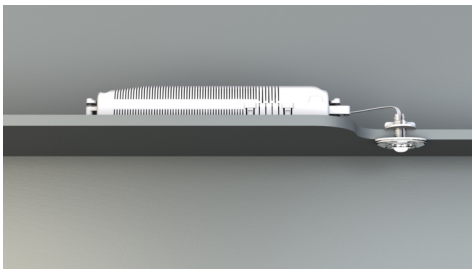

Petit luminaire de sécurité à LED, pour montage encastré ou en saillie, à haute efficacité. Sa petite taille et le matériau transparent du boîtier permettent un montage absolument discret.

Ce modèle est prévu pour être encastré au plafond. La plaque ou les clips de fixation ainsi que l'électronique d'éclairage de secours disposée dans un boîtier avec décharge de traction sont contenus dans la livraison.

Plus d'informations
www.rp-group.com/fr/item/DOE029

DONNÉES TECHNIQUES

Type de luminaire	Luminaires de sécurité
Type d'installation	Installation au plafond
Pictogramme	non
Ampoules	LED
Matériel du bôitier	Matière plastique
Couleur du bôitier	Transparent
Type de protection (IP)	IP20
Résistance aux impacts (IK)	≥ 3
Certification	WEEE, CE, TÜV Rheinland Essais de type, ENEC
Classe de protection	2
Alimentation	systèmes d'alimentation électrique centralisée
Surveillance	Without monitoring
Temps d'autonomie	CPS
Batterie	/
Mode de fonctionnement	Commutation permanente
Tension d'entréeAC	230 V
Fréquence d'entrée	50 / 60 Hz
Tension d'entrée CC	100-254 V
Puissance max.	1,9 W

Puissance DS	1,9 W
Puissance BS	0 W
Température ambiante DS	-25 °C à 40 °C
Température ambiante BS	-25 °C à 40 °C
Profondeur	24 mm
Largeur	50 mm
Hauteur	12 mm
Dimensions de montage Diamètre	10.5 mm
Poids	0.19
Poids, emballage inclus	0.27
Section de raccordement	1.5 mm²
Entrée de commutation	non
Blocage de l'éclairage de secours	non
Connexion de la batterie	non
Fonction de variation	Non
Flux lumineux réseau	140 lm
Flux lumineux secours	140 lm
Numéro du tarif douanier	94056120
EAN	4260123683597

RP GROUP
SOLUTIONS IN SAFETY + LIGHTING

DESSIN TECHNIQUE

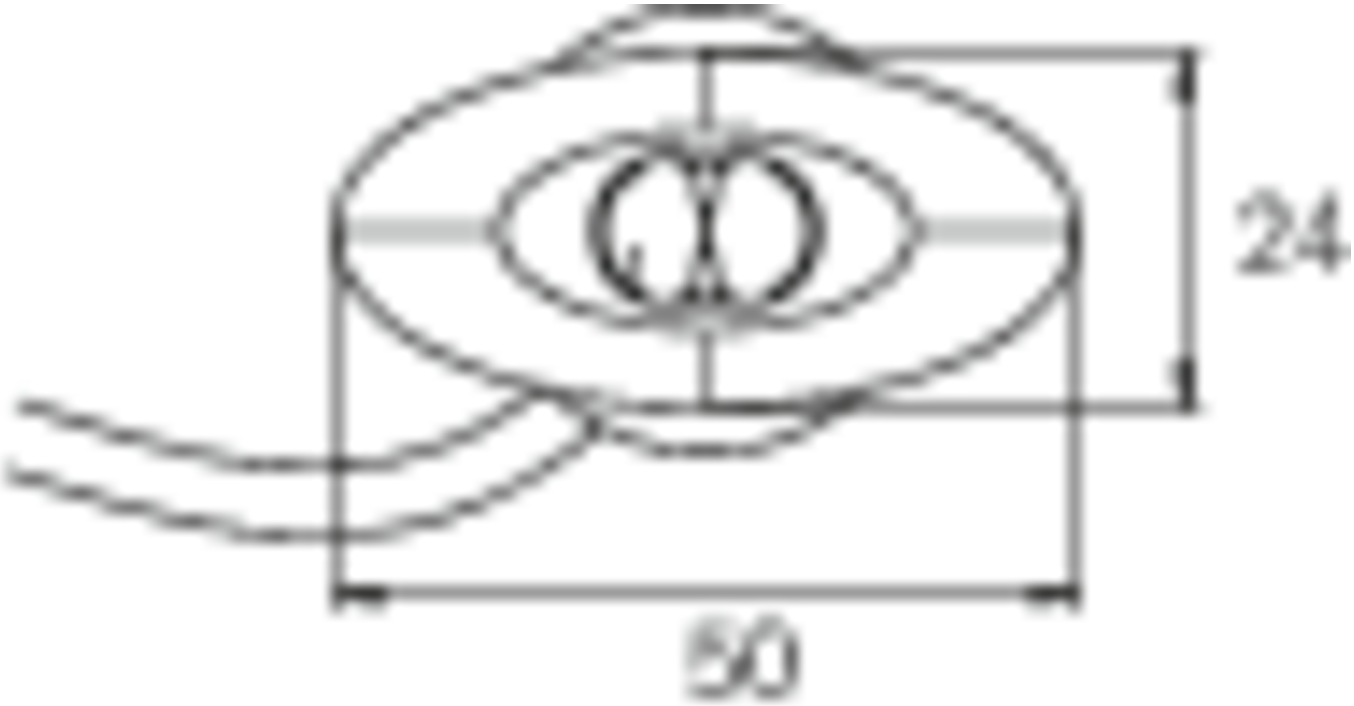

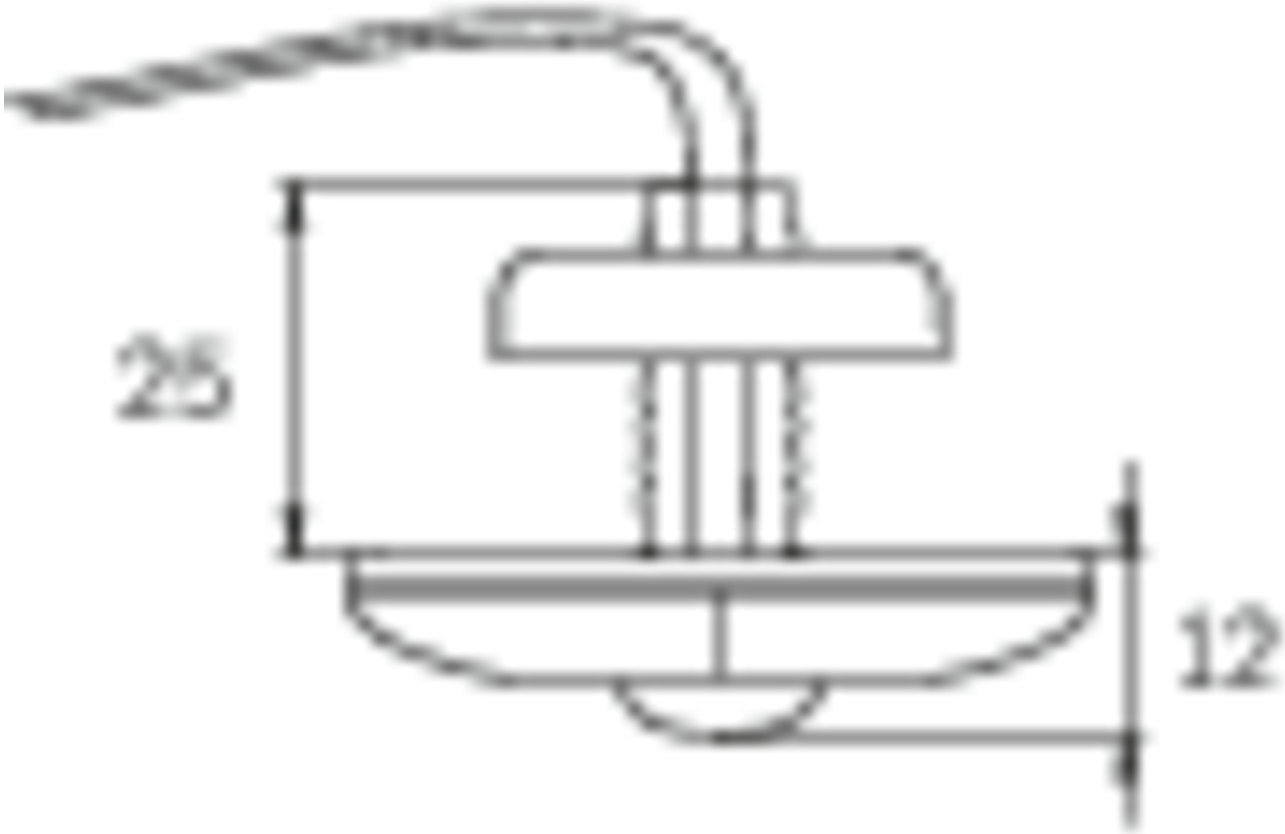

ø10,5

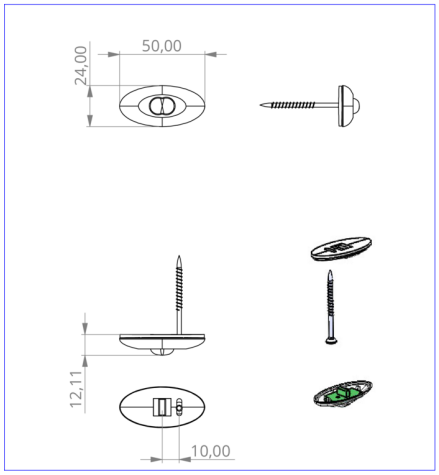

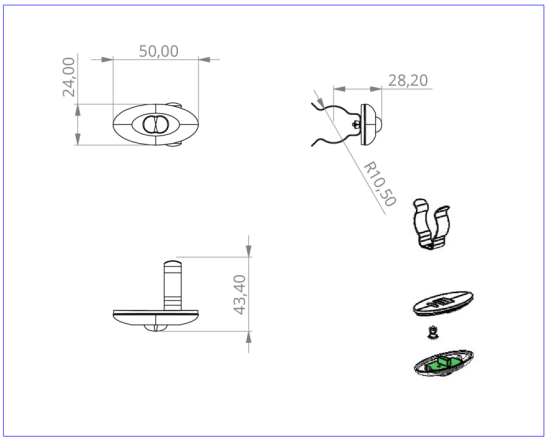

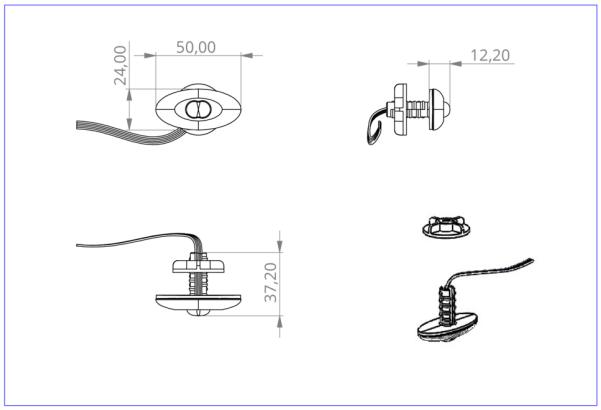

DO verschiedene Einbaumaße

PRODUITS CONNEXES

Numéro d'article.	Image	Surveillance	Alimentation	Couleur	Investisse-ment	Carnet d'inspection automatique	Effort d'entretien	Télémainten-ance	max. luminai-res	Surveillance individuelle
DOE029ML		Alimentation électrique cen-trale (ML)	alimentation électrique cen-trale	Transparent	€€€	oui	faible	oui	1.920 par sys-tème	central

Au: 22.01.2025 - Sous réserve de modifications techniques et d'erreurs.