RP GROUP
SOLUTIONS IN SAFETY + LIGHTING

## Art.-Nr: DOE029
## Luminaires de sécurité systèmes d'alimentation électrique centralisée
## Installation au plafond, Sans surveillance, CPS, , IP20, Matière plastique, Opale

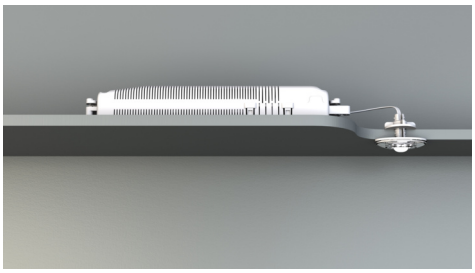

Petit luminaire de sécurité à LED, pour montage encastré ou en saillie, à haute efficacité. Sa petite taille et le matériau transparent du boîtier permettent un montage absolument discret.

Ce modèle est prévu pour être encastré au plafond. La plaque ou les clips de fixation ainsi que l'électronique d'éclairage de secours disposée dans un boîtier avec décharge de traction sont contenus dans la livraison.

Plus d'informations
www.rp-group.com/fr/item/DOE029

## DONNÉES TECHNIQUES

| | |
|---|---|
| Type de luminaire | Luminaires de sécurité |
| Type d'installation | Installation au plafond |
| Pictogramme | non |
| Ampoules | LED |
| Matériel du bôitier | Matière plastique |
| Couleur du bôitier | Opale |
| Type de protection (IP) | IP20 |
| Résistance aux impacts (IK) | ≥ 3 |
| Certification | WEEE, CE, TÜV Rheinland Essais de type, ENEC |
| Classe de protection | 2 |
| Alimentation | systèmes d'alimentation électrique centralisée |
| Surveillance | Without monitoring |
| Temps d'autonomie | CPS |
| Batterie | / |
| Mode de fonctionnement | Commutation permanente |
| Tension d'entréeAC | 230 V |
| Fréquence d'entrée | 50 / 60 Hz |
| Tension d'entrée CC | 100-254 V |
| Puissance max. | 1,9 W |

| | |
|---|---|
| Puissance DS | 1,9 W |
| Puissance BS | 0 W |
| Température ambiante DS | -25 °C - 40 °C |
| Température ambiante BS | -25 °C - 40 °C |
| Profondeur | 24 mm |
| Largeur | 50 mm |
| Hauteur | 12 mm |
| Dimensions de montage Diamètre | 10.5 mm |
| Poids | 0.19 |
| Poids, emballage inclus | 0.27 |
| Section de raccordement | 1.5 mm² |
| Entrée de commutation | non |
| Blocage de l'éclairage de secours | non |
| Connexion de la batterie | non |
| Fonction de variation | Non |
| Flux lumineux réseau | 140 lm |
| Flux lumineux secours | 140 lm |
| Numéro du tarif douanier | 94056120 |
| EAN | 4260123683597 |

RP GROUP
SOLUTIONS IN SAFETY + LIGHTING

## DESSIN TECHNIQUE

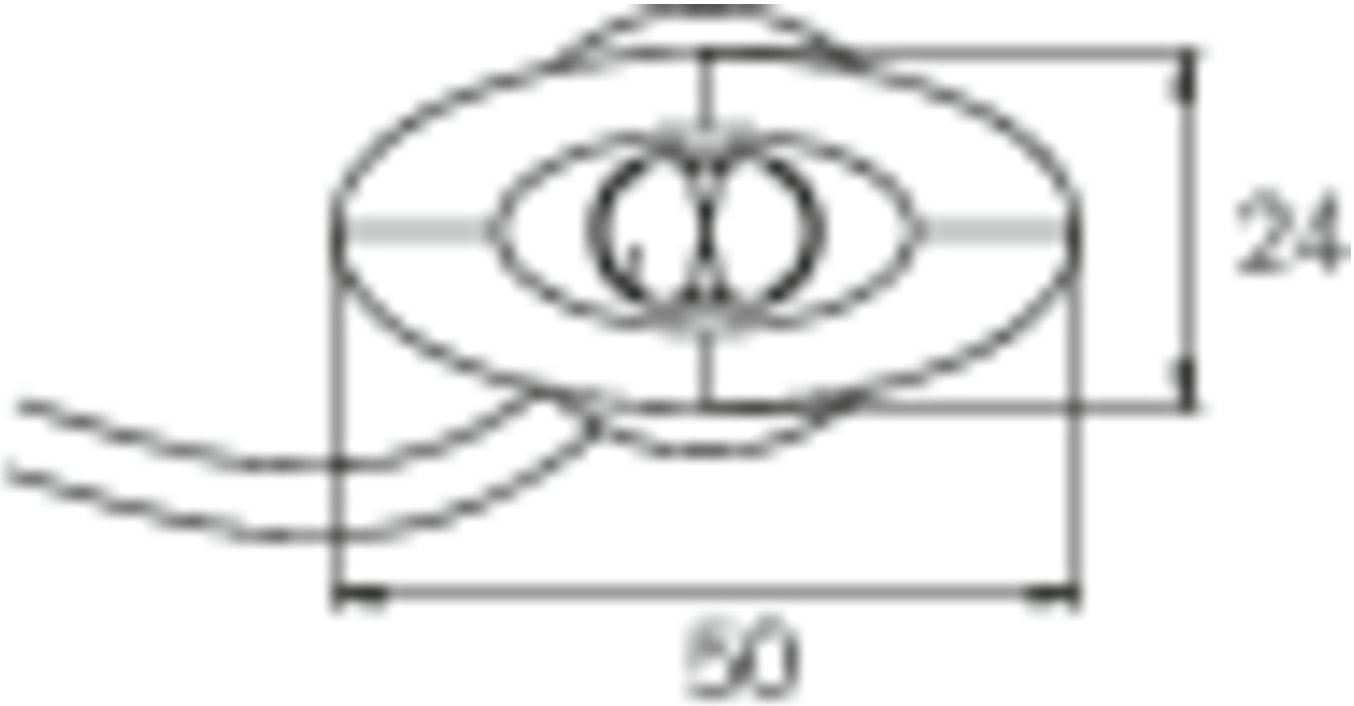


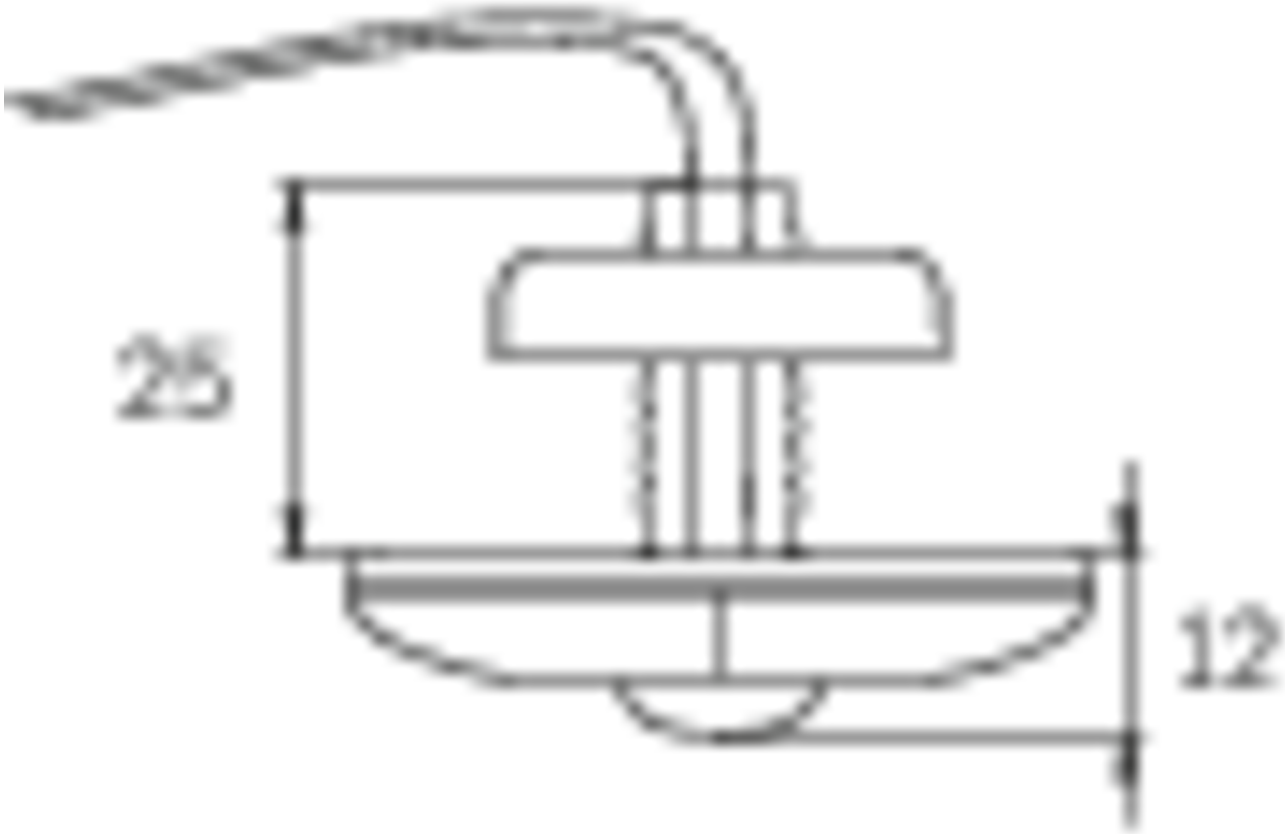


ø10,5

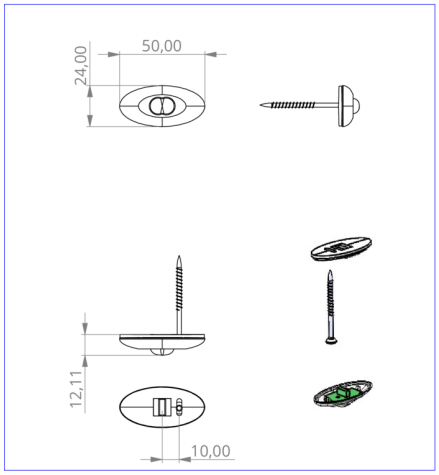


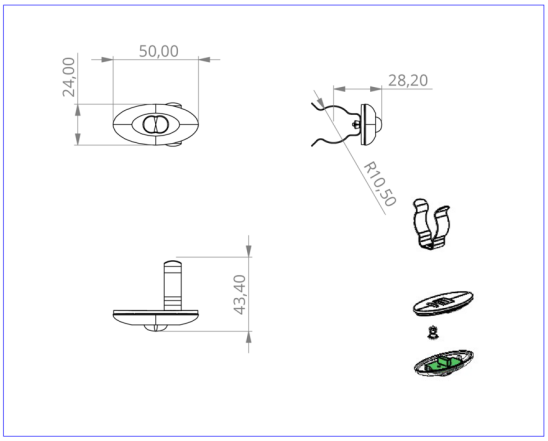


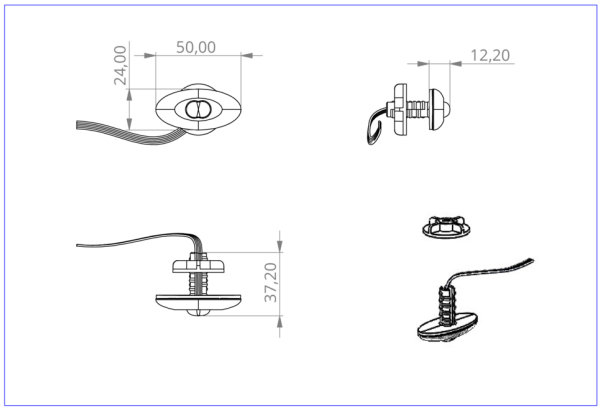


DO verschiedene Einbaumaße

## PRODUITS CONNEXES

| Numéro d'article. | Image | Surveillance | Alimentation | Couleur | Investisse-ment | Carnet d'inspection automatique | Effort d'entretien | Télémainten-ance | max. luminai-res | Surveillance individuelle |
|---|---|---|---|---|---|---|---|---|---|---|
| DOE029ML | | Alimentation électrique cen-trale (ML) | alimentation électrique cen-trale | Opal | €€€ | oui | faible | oui | 1.920 par sys-tème | central |

Au: 11.10.2024 - Sous réserve de modifications techniques et d'erreurs.