RP GROUP
SOLUTIONS IN SAFETY + LIGHTING

## Art.-Nr: EAQL423SC-AZ
## Luminaires de sécurité Batterie autonome Installation au plafond, SelfControl (SC), 3 h, , IP40, Zinc moulé sous pression, Anthracite

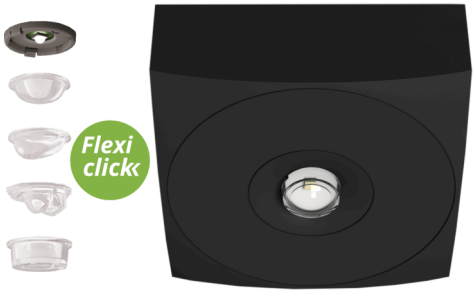


Luminaire de sécurité en zinc-aluminium de haute qualité pour montage en applique au plafond. Le luminaire de sécurité carré qui s'adapte au design du plafond.

Le mécanisme à cran entre la partie supérieure et la partie inférieure apporte de l'harmonie au luminaire et permet de le fermer sur tout son pourtour. Le raccordement au réseau s'effectue dans le corps du luminaire de plafond. L'alimentation du luminaire se fait à la fermeture du luminaire via des contacts à fiche. Le montage s'en trouve considérablement simplifié et permet un raccordement aisé malgré la petite taille du luminaire.

Surveillance automatique de la lampe de sécurité avec SelfControl. Le support de lentille intégré est une innovation : il est équipé d'un dispositif de montage rapide et permet d'utiliser en toute flexibilité différents types de lentilles. Grâce à l'utilisation de la lentille correspondante, la répartition lumineuse s'adapte parfaitement à l'application et rend plus simple la signalisation lumineuse conforme aux normes. Des lentilles rondes et vestibule sont comprises dans la livraison de chaque luminaire permettant de s'adapter parfaitement aux conditions de montage sur site. D'autres lentilles (lentilles spot, faisceau ou H) sont disponibles en option.

CE

JAHRE 5 YEARS GARANTIE WARRANTY

Plus d'informations
www.rp-group.com/fr/item/EAQL423SC-AZ

## DONNÉES TECHNIQUES

| | |
|---|---|
| Type de luminaire | Luminaires de sécurité |
| Type d'installation | Installation au plafond |
| Pictogramme | non |
| Ampoules | LED |
| Matériel du bôitier | Zinc moulé sous pression |
| Couleur du bôitier | Anthracite |
| Type de protection (IP) | IP40 |
| Résistance aux impacts (IK) | ≥ 3 |
| Certification | WEEE, CE, Garantie 5 ans |
| Classe de protection | 2 |
| Alimentation | Batterie autonome |

| | |
|---|---|
| Surveillance | SelfControl (SC) |
| Temps d'autonomie | 3 h |
| Batterie | LiFePO4 3,2 V/3,3 Ah |
| Mode de fonctionnement | Mode veille / mode continu |
| Tension d'entréeAC | 230 V |
| Fréquence d'entrée | 50 / 60 Hz |
| Puissance max. | 3 W |
| Puissance DS | 1,9 W |
| Puissance BS | 0,2 W |
| Température ambiante DS | -5 °C à 40 °C |
| Température ambiante BS | -5 °C à 40 °C |
| Profondeur | 104 mm |
| Largeur | 104 mm |
| Hauteur | 39 mm |
| Poids | 0.39 |
| Poids, emballage inclus | 0.43 |
| Section de raccordement | 2.5 mm² |
| Entrée de commutation | Oui |
| Blocage de l'éclairage de secours | non |
| Connexion de la batterie | Fiche |
| Fonction de variation | Oui |
| Flux lumineux réseau | 130 lm |
| Flux lumineux secours | 250 lm |
| Numéro du tarif douanier | 94056180 |
| EAN | 4260682158789 |

## DESSIN TECHNIQUE

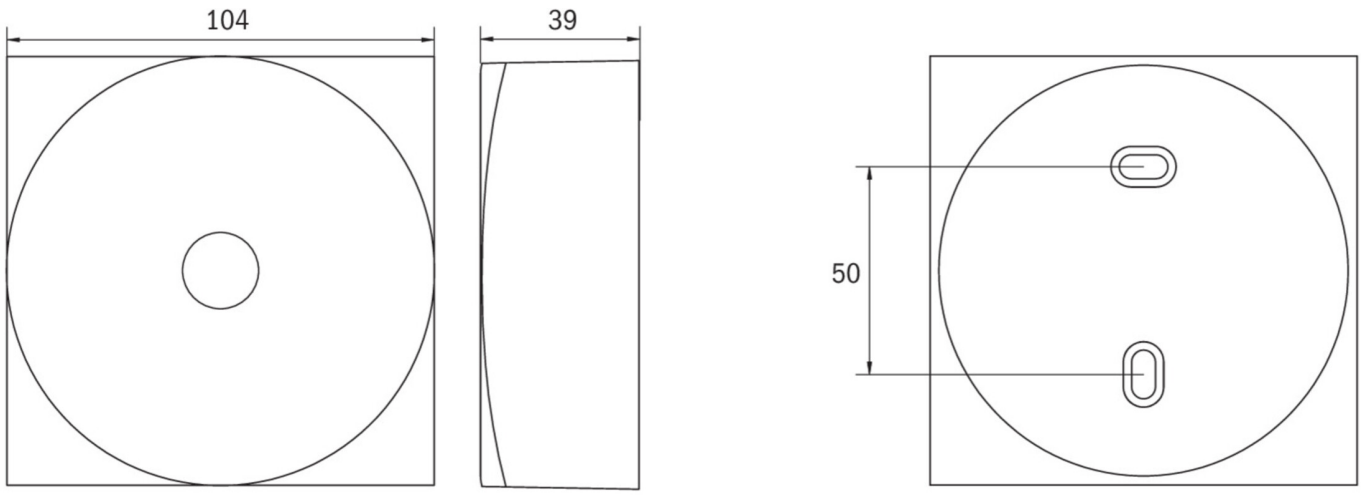


## LISTE DES ACCESSOIRES

ILD-APA-02 - Adaptateur en saillie IL

## PRODUITS CONNEXES

| Numéro d'article. | Image | Surveillance | Alimentation | Couleur | Investisse-ment | Carnet d'inspection automatique | Effort d'entretien | Télémainten-ance | max. luminai-res | Surveillance individuelle |
|---|---|---|---|---|---|---|---|---|---|---|
| EAQL423SC | | SelfControl (SC) | Batterie indivi-duelle | RAL 9003 | € | non | élevé | non | illimité | même |
| EAQL423WL | | Professionnel sans fil (WL) | Batterie indivi-duelle | RAL 9003 | €€ | Oui | faible | Oui | 1.000 par sys-tème | central |
| EAQL423WL-AZ | | Professionnel sans fil (WL) | Batterie indivi-duelle | RAL 7016 | €€ | Oui | faible | Oui | 1.000 par sys-tème | central |

Au: 08.04.2025 - Sous réserve de modifications techniques et d'erreurs.