Art.-Nr: EAQL529CC
Luminaires de sécurité systèmes d'alimentation électrique centralisée
Montage encastré, CoreCompact 24 (CC), CPS, , IP40, Zinc moulé sous pression, blanc

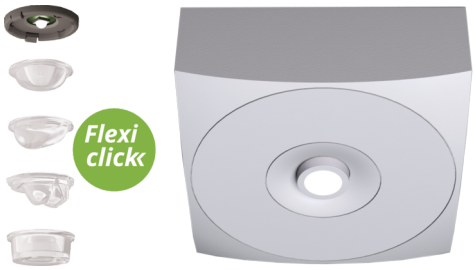

Luminaire de sécurité à LED pour montage en saillie au plafond en vue de la signalisation lumineuse des voies d'évacuation et des issues de secours selon DIN EN 60598-1, DIN EN 60598-222 et DIN EN 1838.
Ce sobre plafonnier en zinc et en aluminium s'intègre discrètement dans le plafond. L'utilisation de lentilles divergentes et de puissantes LED ERT permet une répartition de la lumière et une signalisation lumineuse optimales des issues de secours et des voies d'évacuation. Le support de lentille intégré est une innovation : il est équipé d'un dispositif de montage rapide et permet d'utiliser en toute flexibilité différents types de lentilles en fonction de l'application. Des lentilles rondes et vestibule sont comprises dans la livraison de chaque luminaire.

Commande et surveillance par un système central à faible puissance de 24 volts. Le support de lentille intégré est une innovation : il est équipé d'un dispositif de montage rapide et permet d'utiliser en toute flexibilité différents types de lentilles. Grâce à l'utilisation de la lentille correspondante, la répartition lumineuse s'adapte parfaitement à l'application et rend plus simple la signalisation lumineuse conforme aux normes. Des lentilles rondes et vestibule sont comprises dans la livraison de chaque luminaire permettant de s'adapter parfaitement aux conditions de montage sur site. D'autres lentilles (lentilles spot, faisceau ou H) sont disponibles en option.

Plus d'informations
www.rp-group.com/fr/item/EAQL529CC

DONNÉES TECHNIQUES

Type de luminaire	Luminaires de sécurité
Type d'installation	Montage encastré
Pictogramme	non
Ampoules	LED
Matériel du bôitier	Zinc moulé sous pression
Couleur du bôitier	blanc
Type de protection (IP)	IP40
Résistance aux impacts (IK)	≥ 3
Certification	WEEE, CE
Classe de protection	3

Alimentation	systèmes d'alimentation électrique centralisée
Surveillance	CoreCompact 24 (CC)
Temps d'autonomie	CPS
Batterie	/
Mode de fonctionnement	Mode veille / mode continu
Tension d'entréeAC	24 V
Puissance max.	2,8 W
Puissance DS	2,8 W
Puissance BS	0,4 W
Température ambiante DS	-5 °C à 40 °C
Température ambiante BS	-5 °C à 40 °C
Profondeur	104 mm
Largeur	104 mm
Hauteur	39 mm
Poids	0.31
Poids, emballage inclus	0.35
Section de raccordement	2.5 mm²
Entrée de commutation	non
Blocage de l'éclairage de secours	non
Connexion de la batterie	non
Fonction de variation	Oui
Flux lumineux réseau	240 lm
Flux lumineux secours	240 lm
Numéro du tarif douanier	94056180
EAN	4260682157027

DESSIN TECHNIQUE

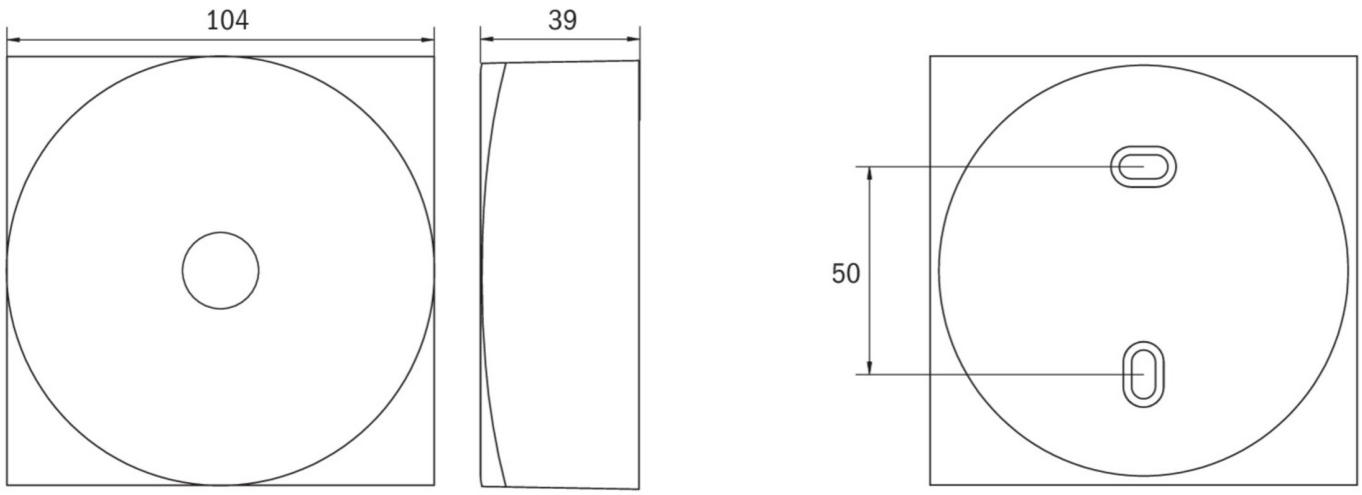

LISTE DES ACCESSOIRES

ILD-APA-02 - Adaptateur en saillie IL

PRODUITS CONNEXES

Numéro d'article.	Image	Surveillance	Alimentation	Couleur	Investisse-ment	Carnet d'inspection automatique	Effort d'entretien	Télémainten-ance	max. luminai-res	Surveillance individuelle
EAQL029ML		Alimentation électrique cen-trale (ML)	alimentation électrique cen-trale	RAL 9003	€€€	oui	faible	oui	1.920 par sys-tème	central
EAQL029ML-AZ		Alimentation électrique cen-trale (ML)	alimentation électrique cen-trale	RAL 7016	€€€	oui	faible	oui	1.920 par sys-tème	central
EAQL529CC-AZ		CoreCompact 24 (CC)	alimentation électrique cen-trale	RAL 7016	€€	oui	faible	oui		central

Au: 24.02.2025 - Sous réserve de modifications techniques et d'erreurs.