RP GROUP
SOLUTIONS IN SAFETY + LIGHTING

Art.-Nr: FGL-OUT-WEISS-023SC
Sicherheitsleuchte Einzelbatterie Deckeneinbau, SelfControl (SC), 3 h, , IP65, Zink-Druckguss, weiß

Geschlossene Zink-Aluminium Sicherheitsleuchte zum Deckeneinbau.

Durch die in die Front integrierte Scheibe und die Dichtung zwischen Leuchte und Decke, wird die hohe Schutzart erreicht. Sie ermöglicht zum Beispiel den Einsatz in Feuchträumen oder Umgebungen mit hoher Verschmutzung.

Automatische Überwachung der Sicherheitsleuchte mit SelfControl.

CE

Mehr Informationen
www.rp-group.com/de/item/FGL-OUT-WEISS-023SC

TECHNISCHE DATEN

Leuchtentyp	Sicherheitsleuchte
Montageart	Deckeneinbau
Piktogramm	Nein
Leuchtmittel	LED
Gehäusematerial	Zink-Druckguss
Gehäusefarbe	weiß
Schutzart (IP)	IP65
Schlagfestigkeit (IK)	≥ 3
Zertifizierung	WEEE, CE
Schutzklasse	2
Versorgung	Einzelbatterie
Überwachung	SelfControl (SC)
Überbrückungszeit	3 h
Batterie	NIMH 4,8 V/2,0 Ah
Betriebsart	Bereitschaftsschaltung / Dauerschaltung
Eingangsspannung AC	230 V
Eingangsfrequenz	50 / 60 Hz
Leistung max.	5 W
Leistung DS	3,5 W
Leistung BS	0,35 W

Umgebungstemperatur DS	-5 °C bis 40 °C
Umgebungstemperatur BS	-5 °C bis 40 °C
Höhe	110 mm
Durchmesser	80 mm
Einbau Höhe	130 mm
Einbau Durchmesser	70 mm
Gewicht	0.65
Gewicht inkl. Verpackung	0.78
Anschlussquerschnitt	2.5 mm²
Schalteingang	Ja
Notlichtblockierung	Ja
Batterieanschluss	Stecker
Dimmfunktion	Ja
Lichtstrom Netz	220 lm
Lichtstrom Not	220 lm
Zolltarifnummer	94056180
EAN	4260659561789

RP GROUP
SOLUTIONS IN SAFETY + LIGHTING

TECHNISCHE ZEICHNUNG

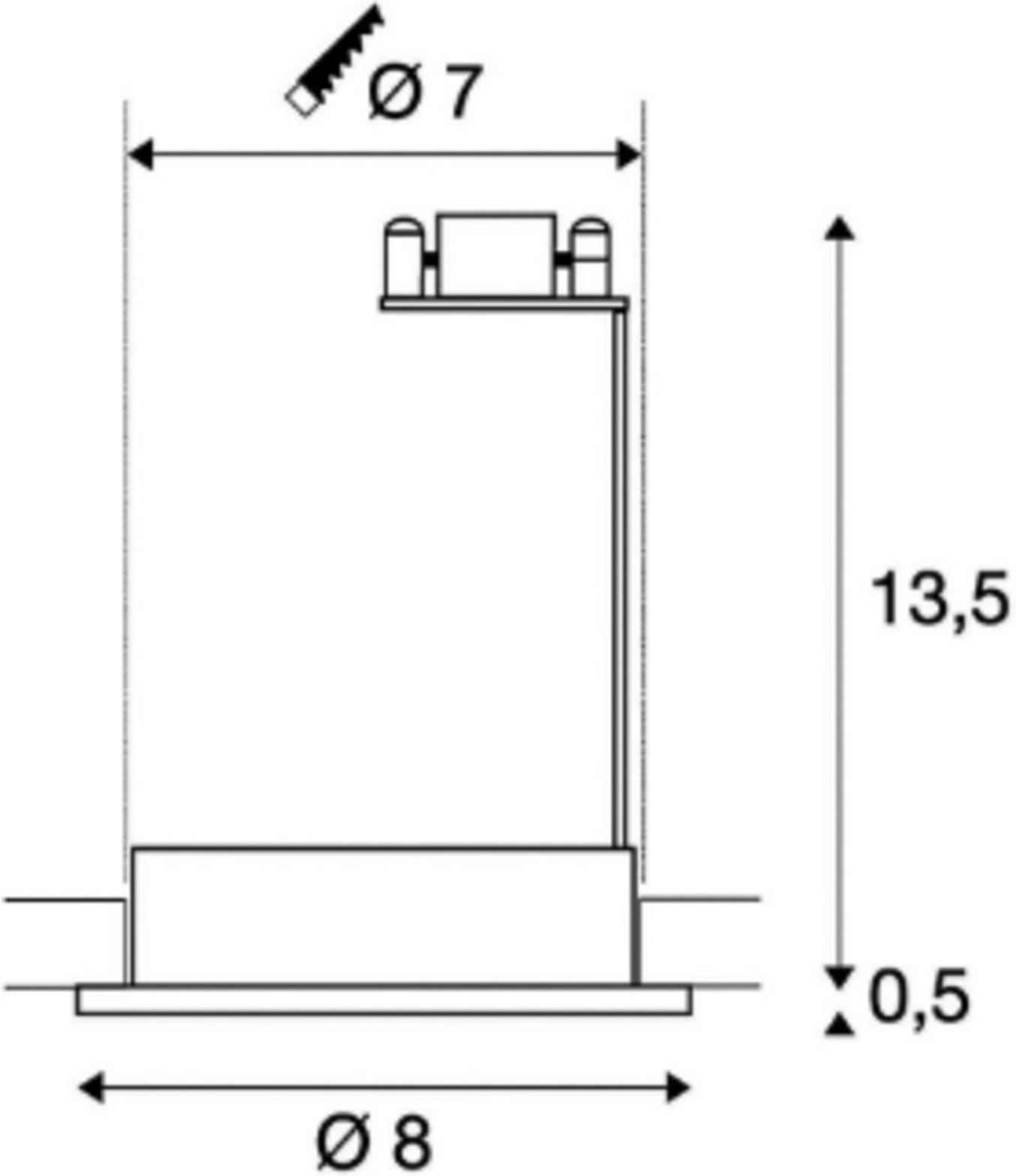

ÄHNLICHE PRODUKTE

Art.-Nr.	Bild	Überwachung	Versorgung	Farbe	Investition	Automatisches Prüfbuch	Wartungsaufwand	Fernwartung	max. Leuchten	Einzelleuchten Überwachung
FGL-OUT-CHROM-023		Ohne Überwachung		RAL 9003						
FGL-OUT-WEISS-023		Ohne Überwachung		RAL 9003						

Stand: 07.06.2025 - Technische Änderungen und Irrtümer vorbehalten.