RP GROUP
SOLUTIONS IN SAFETY + LIGHTING

Art.-Nr: FGL-OUT-WEISS-029ML
Sicherheitsleuchte zentrale Stromversorgungssysteme Deckeneinbau, Zentrale Stromversorgung (ML), CPS, , IP65, Zink-Druckguss, weiß

Geschlossene Zink-Aluminium Sicherheitsleuchte zum Deckeneinbau.

Durch die in die Front integrierte Scheibe und die Dichtung zwischen Leuchte und Decke, wird die hohe Schutzart erreicht. Sie ermöglicht zum Beispiel den Einsatz in Feuchträumen oder Umgebungen mit hoher Verschmutzung.

Steuerung und Überwachung über zentrales Stromversorgungssystem.

CE

Mehr Informationen
www.rp-group.com/de/item/FGL-OUT-WEISS-029ML

TECHNISCHE DATEN

Leuchtentyp	Sicherheitsleuchte
Montageart	Deckeneinbau
Piktogramm	Nein
Leuchtmittel	LED
Gehäusematerial	Zink-Druckguss
Gehäusefarbe	weiß
Schutzart (IP)	IP65
Schlagfestigkeit (IK)	≥ 3
Zertifizierung	WEEE, CE
Schutzklasse	2
Versorgung	zentrale Stromversorgungssysteme
Überwachung	Central power supply (ML)
Überbrückungszeit	CPS
Batterie	/
Betriebsart	Einzelleuchtenschaltung
Eingangsspannung AC	230 V
Eingangsfrequenz	50 / 60 Hz
Eingangsspannung DC	216 V
Leistung max.	4,5 W
Leistung DS	4,5 W

Leistung BS	1,1 W
Umgebungstemperatur DS	-20 °C bis 40 °C
Umgebungstemperatur BS	-20 °C bis 40 °C
Höhe	110 mm
Durchmesser	80 mm
Einbau Höhe	130 mm
Einbau Durchmesser	70 mm
Gewicht	0.53
Gewicht inkl. Verpackung	0.66
Anschlussquerschnitt	2.5 mm²
Schalteingang	Ja
Notlichtblockierung	Nein
Batterieanschluss	Nein
Dimmfunktion	Ja
Lichtstrom Netz	300 lm
Lichtstrom Not	300 lm
Zolltarifnummer	94056180
EAN	4260581717568

RP GROUP
SOLUTIONS IN SAFETY + LIGHTING

TECHNISCHE ZEICHNUNG

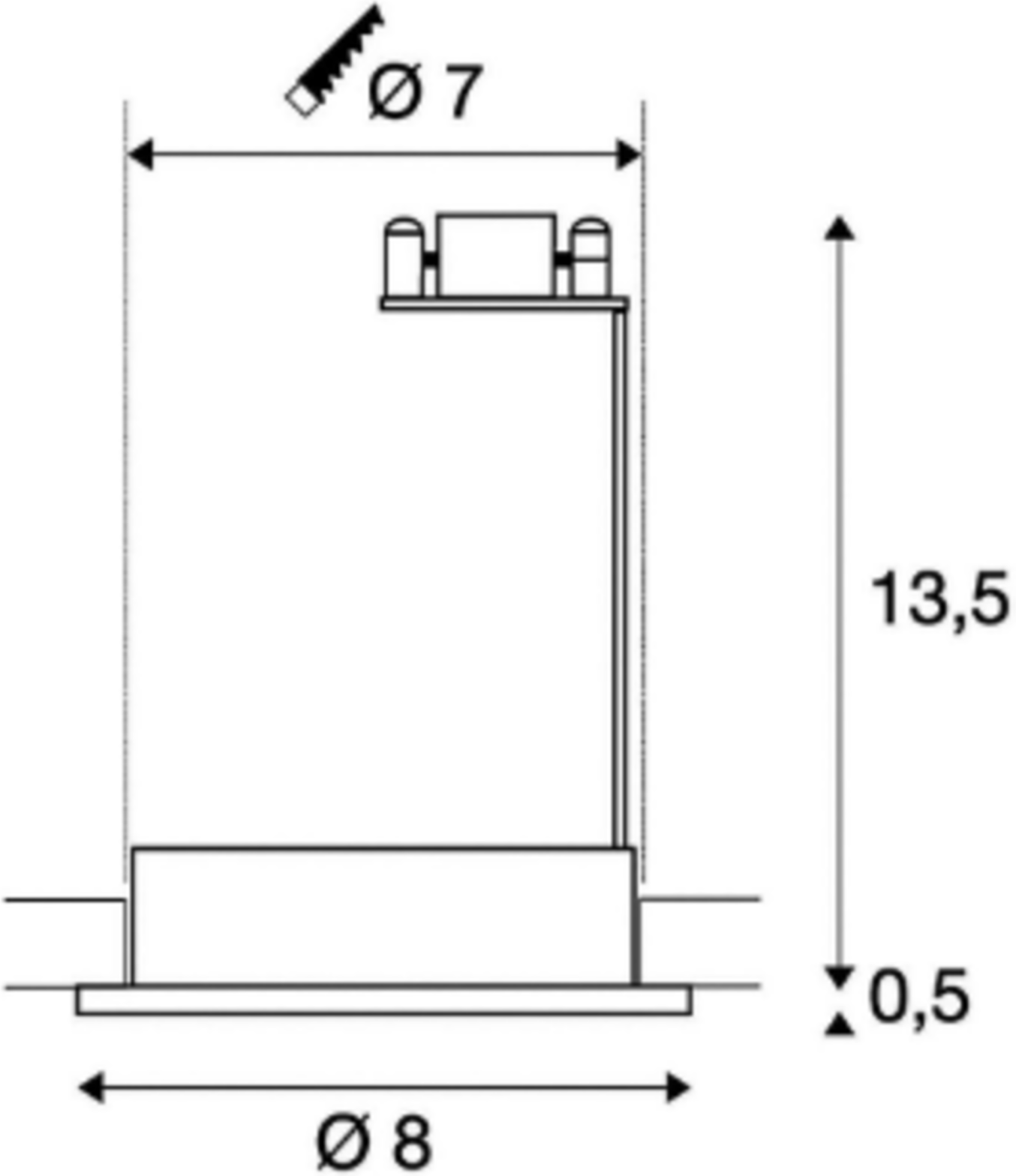

ÄHNLICHE PRODUKTE

Art.-Nr.	Bild	Überwachung	Versorgung	Farbe	Investition	Automatisches Prüfbuch	Wartungsaufwand	Fernwartung	max. Leuchten	Einzelleuchten Überwachung
FGL-OUT-CHROM-029		Ohne Überwachung		RAL 9003						
FGL-OUT-CHROM-029ML		Zentrale Stromversorgung (ML)	zentrale Stromversorgung	RAL 9003	€€€	ja	gering	ja	1.920 pro System	zentral
FGL-OUT-CHROM-029MLE		Zentrale Stromversorgung (ML)	zentrale Stromversorgung	RAL 9003	€€€	ja	gering	ja	1.920 pro System	zentral
FGL-OUT-Sl.GR-029ML		Zentrale Stromversorgung (ML)	zentrale Stromversorgung	RAL 9003	€€€	ja	gering	ja	1.920 pro System	zentral
FGL-OUT-WEISS-029		Ohne Überwachung		RAL 9003						
FGL-OUT-WEISS-029MLE		Zentrale Stromversorgung (ML)	zentrale Stromversorgung	RAL 9003	€€€	ja	gering	ja	1.920 pro System	zentral

Stand: 15.04.2025 - Technische Änderungen und Irrtümer vorbehalten.