## Art.-Nr: FMDS529CC-AZ
## Luminaires de sécurité systèmes d'alimentation électrique centralisée
## Installation au plafond, CoreCompact 24 (CC), CPS, , IP65, Zinc moulé sous pression, Anthracite

Luminaire de sécurité robuste en zinc moulé sous pression pour montage en saillie au plafond, pour la signalisation lumineuse des issues de secours et des voies d'évacuation.

Commande et surveillance par un système central à faible puissance de 24 volts.

Plus d'informations
www.rp-group.com/fr/item/FMDS529CC-AZ

## DONNÉES TECHNIQUES

| | |
|---|---|
| Type de luminaire | Luminaires de sécurité |
| Type d'installation | Installation au plafond |
| Pictogramme | non |
| Ampoules | LED |
| Matériel du bôitier | Zinc moulé sous pression |
| Couleur du bôitier | Anthracite |
| Type de protection (IP) | IP65 |
| Résistance aux impacts (IK) | 8 |
| Certification | WEEE, CE, Signe D, HACCP |
| Classe de protection | 3 |
| Alimentation | systèmes d'alimentation électrique centralisée |
| Surveillance | CoreCompact 24 (CC) |
| Temps d'autonomie | CPS |
| Batterie | / |
| Mode de fonctionnement | Mode veille / mode continu |
| Tension d'entréeAC | 24 V |
| Puissance max. | 5,1 W |
| Puissance DS | 5,1 W |
| Puissance BS | 0,4 W |
| Température ambiante DS | -5 °C à 40 °C |

| | |
|---|---|
| Température ambiante BS | -5 °C à 40 °C |
| Profondeur | 58 mm |
| Largeur | 262 mm |
| Hauteur | 188 mm |
| Poids | 1.92 |
| Poids, emballage inclus | 2.02 |
| Section de raccordement | 2.5 mm² |
| Entrée de commutation | non |
| Blocage de l'éclairage de secours | non |
| Connexion de la batterie | non |
| Flux lumineux réseau | 520 lm |
| Flux lumineux secours | 520 lm |
| Numéro du tarif douanier | 94056180 |
| EAN | 4260682157126 |

## DESSIN TECHNIQUE

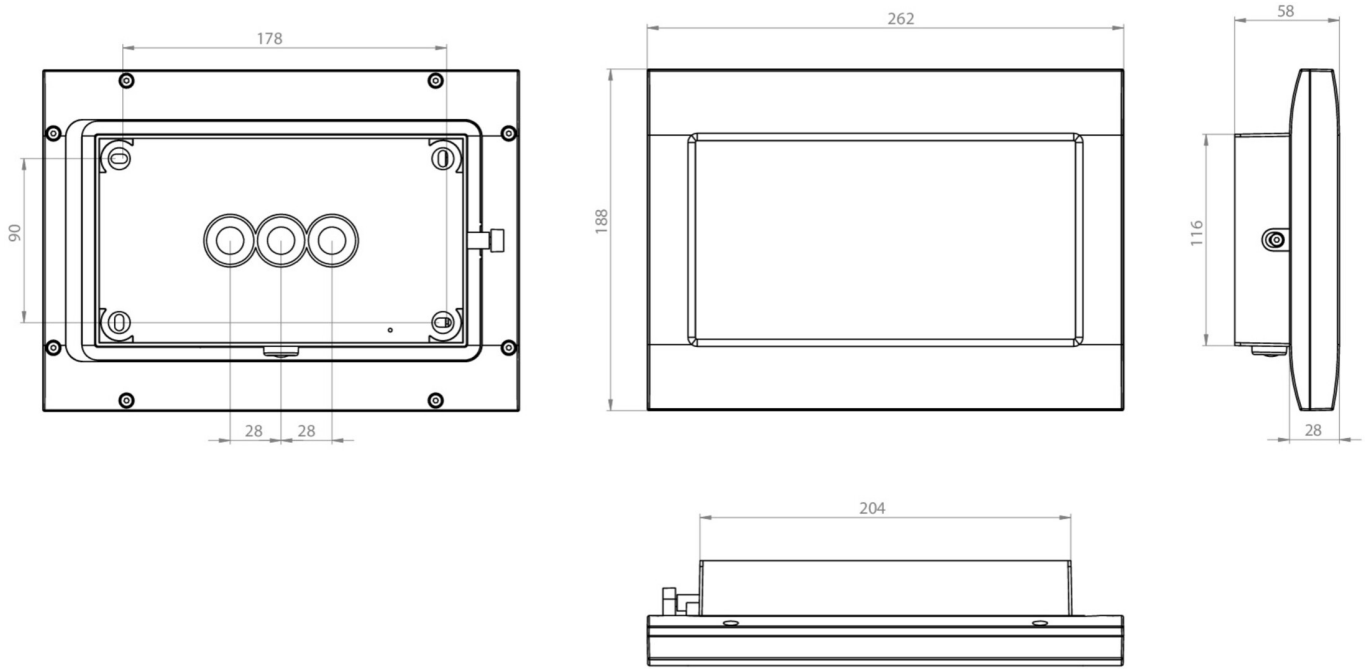

## LISTE DES ACCESSOIRES

FMDA001-AZ -

FMDA002-AZ -

FMWA001 -

FMFH -

## PRODUITS CONNEXES

| Numéro d'article. | Image | Surveillance | Alimentation | Couleur | Investissement | Carnet d'inspection automatique | Effort d'entretien | Télémaintenance | max. luminaires | Surveillance individuelle |
|---|---|---|---|---|---|---|---|---|---|---|
| FMDS029ML | | Alimentation électrique centrale (ML) | alimentation électrique centrale | RAL 9003 | €€€ | oui | faible | oui | 1.920 par système | central |
| FMDS029ML-AZ | 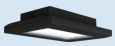 | Alimentation électrique centrale (ML) | alimentation électrique centrale | RAL 7016 | €€€ | oui | faible | oui | 1.920 par système | central |
| FMDS529CC | | CoreCompact 24 (CC) | alimentation électrique centrale | RAL 9003 | €€ | oui | faible | oui | | central |

Au: 15.04.2025 - Sous réserve de modifications techniques et d'erreurs.