Art.-Nr: FMWD509CC
Luminaire à pictogramme systèmes d'alimentation électrique centralisée
Montage mural, CoreCompact 24 (CC), CPS, 20 m, IP65, Zinc moulé sous pression, blanc

Luminaire robuste à pictogramme de secours en zinc moulé sous pression pour l'affichage dynamique des voies d'évacuation.

10 options d'affichage sont disponibles aussi bien en mode de fonctionnement normal qu'en mode de fonctionnement activé. Les deux modes de fonctionnement peuvent être sélectionnés facilement à l'aide d'un commutateur de codage rotatif.

L'activation des modes de fonctionnement s'effectue au moyen d'un contact libre de potentiel, d'un détecteur de fumée notamment ou de l'alarme incendie. L'alimentation requise par le contact libre de potentiel est générée et surveillée dans le luminaire. Aucune alimentation supplémentaire n'est donc nécessaire et le contact sans potentiel peut être directement relié au luminaire. Cette liaison directe locale augmente la sécurité du système.

Commande et surveillance par un système central à faible puissance de 24 volts.

Plus d'informations
www.rp-group.com/fr/item/FMWD509CC

DONNÉES TECHNIQUES

Type de luminaire	Luminaire à pictogramme
Type d'installation	Montage mural
Distance de reconnaissance	20 m
Ampoules	LED
Matériel du bôitier	Zinc moulé sous pression
Couleur du bôitier	blanc
Type de protection (IP)	IP65
Résistance aux impacts (IK)	8
Certification	WEEE, CE, Signe D, HACCP
Classe de protection	3
Alimentation	systèmes d'alimentation électrique centralisée
Surveillance	CoreCompact 24 (CC)
Temps d'autonomie	CPS
Batterie	/

Mode de fonctionnement	Mode veille / mode continu
Tension d'entréeAC	24 V
Puissance max.	3,5 W
Puissance DS	3,5 W
Puissance BS	0,4 W
Température ambiante DS	-5 °C à 40 °C
Température ambiante BS	-5 °C à 40 °C
Profondeur	58 mm
Largeur	262 mm
Hauteur	188 mm
Poids	1.89
Poids, emballage inclus	1.99
Section de raccordement	2.5 mm²
Entrée de commutation	non
Blocage de l'éclairage de secours	non
Connexion de la batterie	non
Numéro du tarif douanier	94056180
EAN	4260682157157

DESSIN TECHNIQUE

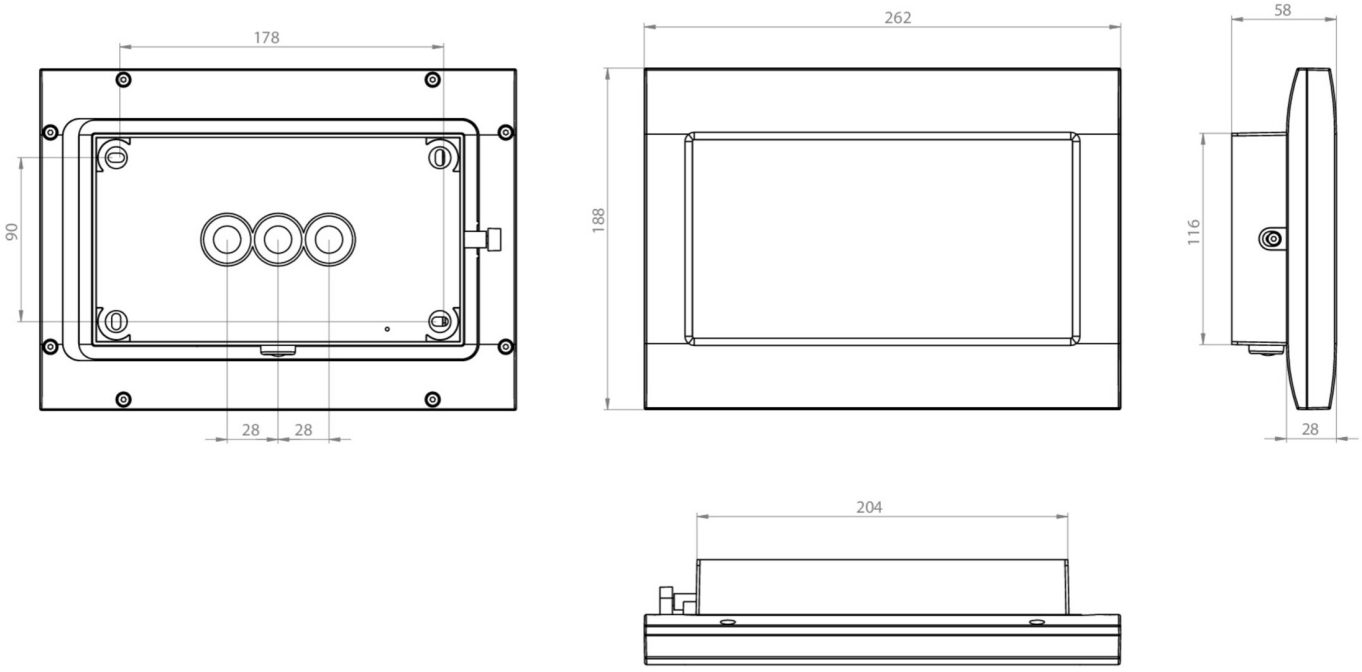

LISTE DES ACCESSOIRES

FMWA001 -

FMFH -

Au: 24.02.2025 - Sous réserve de modifications techniques et d'erreurs.