RP GROUP
SOLUTIONS IN SAFETY + LIGHTING

Art.-Nr: GAXW403WL
Luminaire à pictogramme Batterie autonome Montage mural, Professionnel sans fil (WL), 3 h, 30 m, IP40, Matière plastique, blanc

Luminaire à pictogramme de secours en plastique à vitre pour montage mural et pour la signalisation des issues de secours et des voies d'évacuation. Il s'inspire du design de la série de luminaires A, laquelle propose des systèmes pour tout type de montage et a reçu le German Design Award pour son design rectiligne homogène. Les luminaires sont équipés d'ampoules LED modernes et offrent une grande flexibilité grâce à leur système de pictogrammes variables.

Commande et surveillance centralisées sans fil pour les grandes installations comptant jusqu'à 50 000 luminaires avec Wireless Professional. Luminaire à vitre avec répartition lumineuse intégrée pour une signalisation lumineuse uniforme du pictogramme. Pour marquage monoface ou biface. Impossible de se tromper lors de la planification grâce à l'utilisation variable et sans outil des pictogrammes sur place. Un set de pictogrammes conforme à la norme DIN ISO 7010 (flèche à droite, à gauche, en haut et en bas) est contenu dans la livraison standard.

CE

JAHRE 5 YEARS GARANTIE WARRANTY

Plus d'informations
www.rp-group.com/fr/item/GAXW403WL

DONNÉES TECHNIQUES

Type de luminaire	Luminaire à pictogramme
Type d'installation	Montage mural
Distance de reconnaissance	30 m
Pictogramme	Set
Ampoules	LED
Matériel du bôitier	Matière plastique
Couleur du bôitier	blanc
Type de protection (IP)	IP40
Résistance aux impacts (IK)	5
Certification	WEEE, CE, Garantie 5 ans
Classe de protection	2
Alimentation	Batterie autonome
Surveillance	Wireless Professional (WL)
Temps d'autonomie	3 h
Batterie	LiFePO4 6,4 V/1,2 Ah

Mode de fonctionnement	Mode veille / mode continu
Tension d'entréeAC	180 V - 250 V
Fréquence d'entrée	50 Hz
Puissance max.	4,2 W
Puissance DS	3,3 W
Puissance BS	0,9 W
Température ambiante DS	-5 °C à 40 °C
Température ambiante BS	-5 °C à 40 °C
Profondeur	56.1 mm
Largeur	317.5 mm
Hauteur	195.5 mm
Poids	1.03
Poids, emballage inclus	1.52
Entrée de commutation	Oui
Blocage de l'éclairage de secours	non
Connexion de la batterie	Fiche
Fonction de variation	Non
Numéro du tarif douanier	94056120
EAN	4260766551222

DESSIN TECHNIQUE

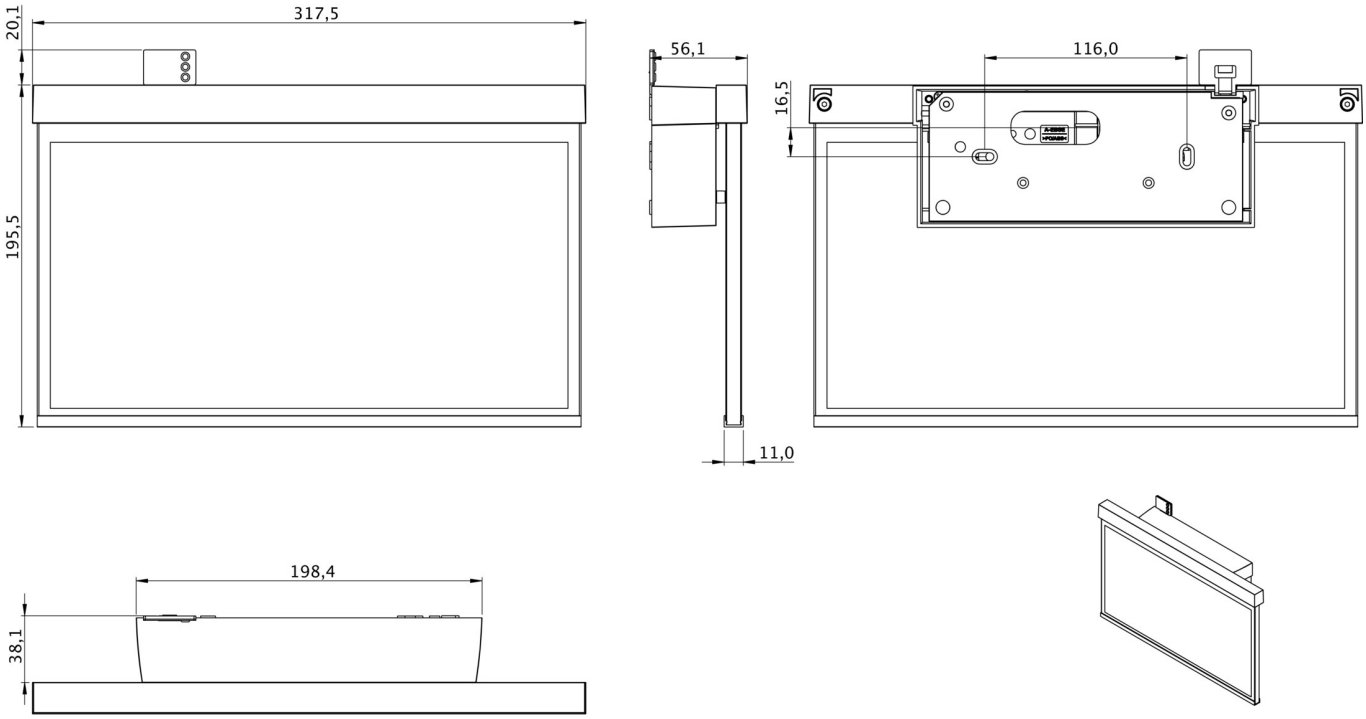

Au: 16.04.2025 - Sous réserve de modifications techniques et d'erreurs.