## Art.-Nr: ILD-APA-02-SW
## IL-Aufputzadapter
## IL-Aufputzadapter Version 2, Spritzguss, schwarz

Adapter passend zur Leuchte ILD, um eine seitliche Kabelzuführung bei Aufputzverkabelung zu ermöglichen.

Mehr Informationen
www.rp-group.com/de/item/ILD-APA-02-SW

## TECHNISCHE DATEN

| | |
|---|---|
| Tiefe | 100 mm |
| Breite | 100 mm |
| Höhe | 20 mm |
| Gewicht | 0.15 kg |
| Zolltarifnummer | 39269097 |
| EAN | 4260766557385 |

## TECHNISCHE ZEICHNUNG

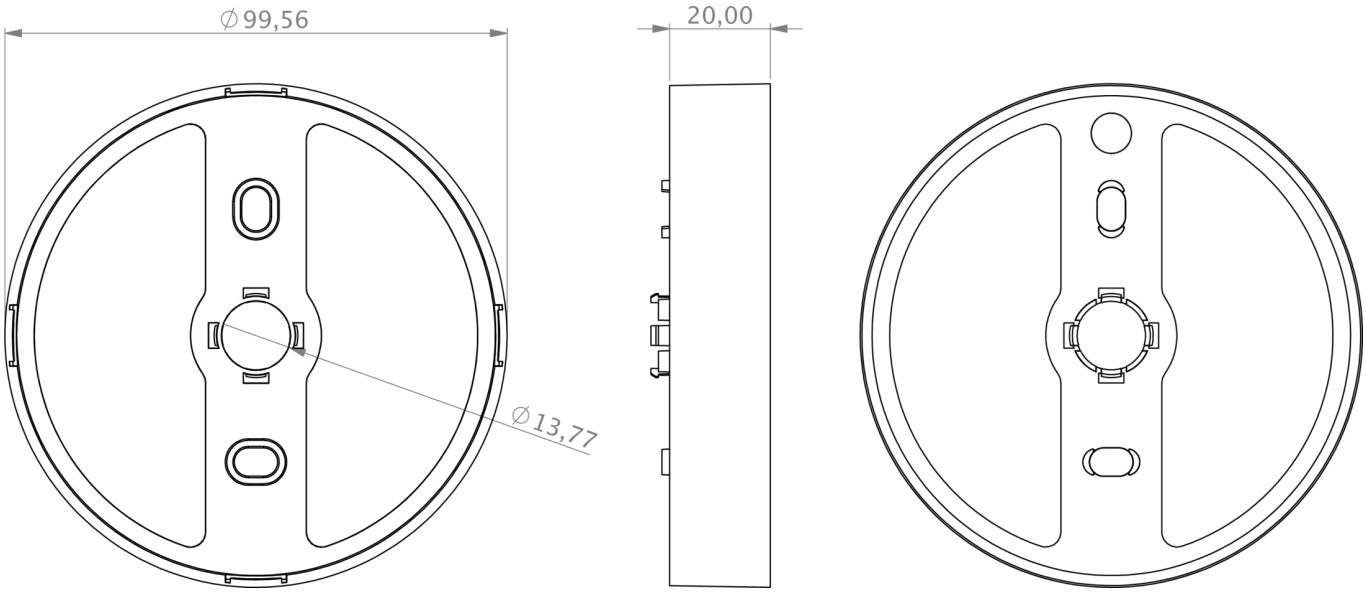


Stand: 15.04.2025 - Technische Änderungen und Irrtümer vorbehalten.