Art.-Nr: ILDE-SW
Einbaurahmen
Einbaurahmen, Kunststoff schwarz

Einbaurahmen mit Klemmfedern und Zugentlastung, zur Aufnahme der ILD in allen Versionen. Material Kunststoff, Farbe schwarz RAL 9005. Mit diesem Zubehör können alle Varianten der Sicherheitsleuchte ILD, die als Deckenaufbauleuchte konzipiert ist, in die Decke eingebaut werden.

Mehr Informationen
www.rp-group.com/de/item/ILDE-SW

TECHNISCHE DATEN

Tiefe	130 mm
Breite	130 mm
Höhe	62 mm
Gewicht	0.07 kg
Zolltarifnummer	94059200
EAN	4260766552564

TECHNISCHE ZEICHNUNG

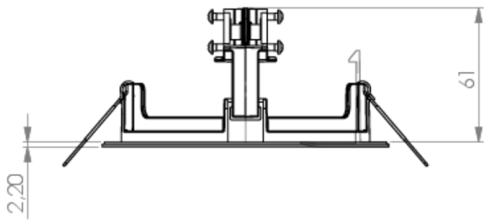

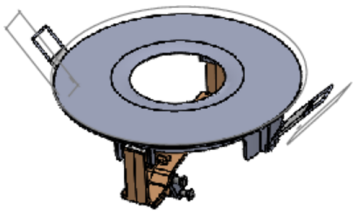

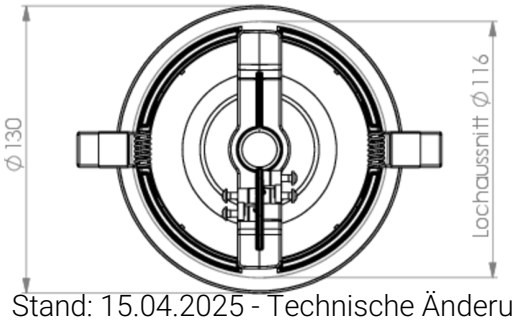

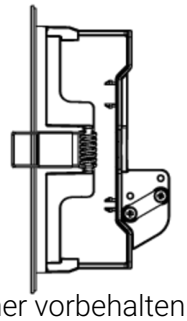

Stand: 15.04.2025 - Technische Änderungen und Irrtümer vorbehalten.