## Art.-Nr: ILDE
## Einbaurahmen
## Einbaurahmen, Kunststoff weiß

Einbaurahmen zur Aufnahme der ILD in allen Versionen, Kunststoff weiß. Mit diesem Zubehör können alle Varianten der Sicherheitsleuchte ILD, die als Deckenaufbauleuchte konzipiert ist, in die Decke eingebaut werden.

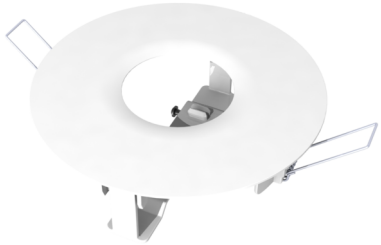

Mehr Informationen
www.rp-group.com/de/item/ILDE

## TECHNISCHE DATEN

| | |
|---|---|
| Tiefe | 130 mm |
| Breite | 130 mm |
| Höhe | 62 mm |
| Gewicht | 0.07 kg |
| Zolltarifnummer | 94059200 |
| EAN | 4260682150110 |

## TECHNISCHE ZEICHNUNG

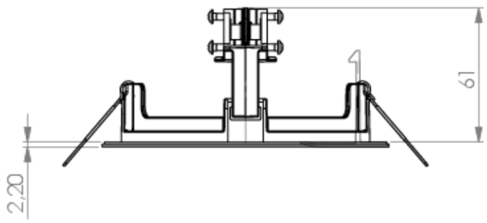


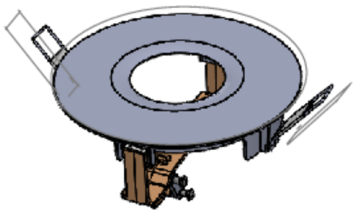

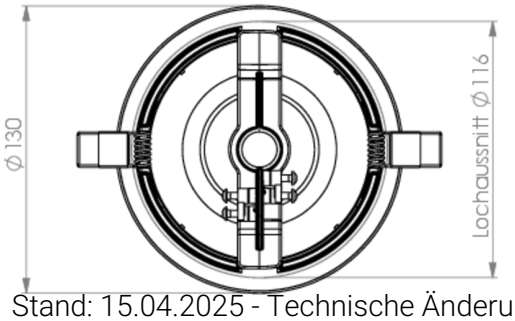


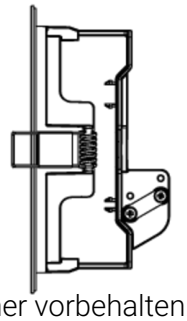

Stand: 15.04.2025 - Technische Änderungen und Irrtümer vorbehalten.