RP GROUP
SOLUTIONS IN SAFETY + LIGHTING

Art.-Nr: ILDL421SC-3P
Luminaires de sécurité Batterie autonome
Rail d'alimentation triphasé, SelfControl (SC), 1 h, , IP40, Matière plastique, blanc

Le luminaire de sécurité sobre en plastique pour montage en saillie au plafond est vraiment polyvalent. il répond quasiment à toutes les exigences et offre toujours la solution appropriée. Le luminaire IL monté en applique est composé de 2 éléments seulement, tandis que le corps du luminaire de plafond contient les bornes de raccordement au réseau.

L'adaptateur triphasé prémonté permet une installation sans outil dans des bornes triphasées, comme Nordic Aluminium GLOBAL pro (anciennement NOKIA) XTS, XTTS et XTSC.

Surveillance automatique de la lampe de sécurité avec SelfControl. Le support de lentille intégré est une innovation : il est équipé d'un dispositif de montage rapide et permet d'utiliser en toute flexibilité différents types de lentilles. Grâce à l'utilisation de la lentille correspondante, la répartition lumineuse s'adapte parfaitement à l'application et rend plus simple la signalisation lumineuse conforme aux normes. Des lentilles rondes et vestibule sont comprises dans la livraison de chaque luminaire permettant de s'adapter parfaitement aux conditions de montage sur site. D'autres lentilles (lentilles spot, faisceau ou H) sont disponibles en option.

Plus d'informations
www.rp-group.com/fr/item/ILDL421SC-3P

DONNÉES TECHNIQUES

Type de luminaire	Luminaires de sécurité
Type d'installation	Rail d'alimentation triphasé
Ampoules	LED
Matériel du bôitier	Matière plastique
Couleur du bôitier	blanc
Type de protection (IP)	IP40
Résistance aux impacts (IK)	≥ 3
Certification	WEEE, CE, Garantie 5 ans
Classe de protection	2
Alimentation	Batterie autonome
Surveillance	SelfControl (SC)

Temps d'autonomie	1 h
Batterie	LiFePO4 3,2 V/3,3 Ah
Mode de fonctionnement	Mode veille / mode continu
Tension d'entréeAC	230 V
Fréquence d'entrée	50 / 60 Hz
Puissance max.	3 W
Puissance DS	1,9 W
Puissance BS	0,2 W
Température ambiante DS	-5 °C à 40 °C
Température ambiante BS	-5 °C à 40 °C
Hauteur	36 mm
Dimentsions	100 mm
Poids	0.19
Poids, emballage inclus	0.25
Section de raccordement	2.5 mm²
Entrée de commutation	Oui
Blocage de l'éclairage de secours	non
Connexion de la batterie	Fiche
Fonction de variation	Oui
Flux lumineux réseau	130 lm
Flux lumineux secours	250 lm
Numéro du tarif douanier	94056120
EAN	4260682155566

DESSIN TECHNIQUE

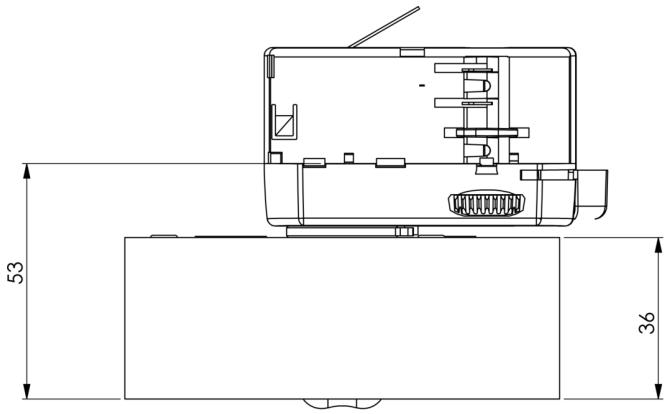

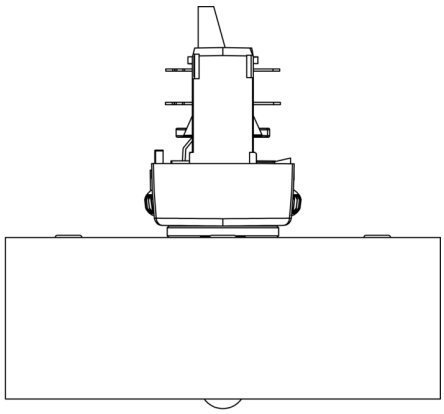

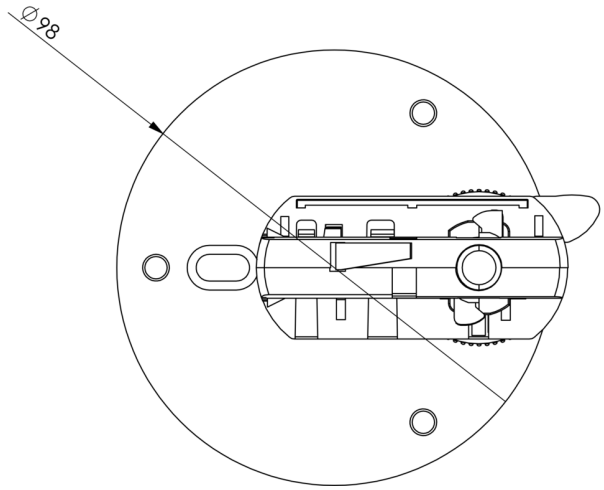

LISTE DES ACCESSOIRES

LSYS-B4 -

LSYS-F4 -

LSYS-H4 -

LSYS-R4 -

LSYS-S4 -

PRODUITS CONNEXES

Numéro d'article.	Image	Surveillance	Alimentation	Couleur	Investissement	Carnet d'inspection automatique	Effort d'entretien	Télémaintenance	max. luminaires	Surveillance individuelle
ILDL421SC	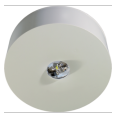	SelfControl (SC)	Batterie individuelle	RAL 9003	€	non	élevé	non	illimité	même
ILDL421SC-SW	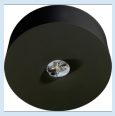	SelfControl (SC)	Batterie individuelle	RAL 9005	€	non	élevé	non	illimité	même
ILDL421WL	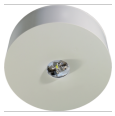	Professionnel sans fil (WL)	Batterie individuelle	RAL 9003	€€	Oui	faible	Oui	1.000 par système	central
ILDL421WL-SW	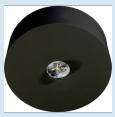	Professionnel sans fil (WL)	Batterie individuelle	RAL 9005	€€	Oui	faible	Oui	1.000 par système	central
ILDL421SC-SW-3P		SelfControl (SC)	Batterie individuelle	RAL 9005	€	non	élevé	non	illimité	même
ILDL421WL-3P		Professionnel sans fil (WL)	Batterie individuelle	RAL 9003	€€	Oui	faible	Oui	1.000 par système	central
ILDL421WL-SW-3P		Professionnel sans fil (WL)	Batterie individuelle	RAL 9005	€€	Oui	faible	Oui	1.000 par système	central

Au: 21.05.2025 - Sous réserve de modifications techniques et d'erreurs.