RP GROUP
SOLUTIONS IN SAFETY + LIGHTING

Art.-Nr: ILEL421WL
Luminaires de sécurité Batterie autonome Montage encastré, Professionnel sans fil (WL), 1 h, , IP20, Matière plastique, blanc

Le luminaire de sécurité IL à LED a un design sobre et est véritablement polyvalent. Luminaire à batterie autonome ou connecté à des systèmes à batterie centralisée : il répond quasiment à toutes les exigences et offre toujours la solution appropriée. Le support de lentille intégré est une innovation : il est équipé d'un dispositif de montage rapide et permet d'utiliser en toute flexibilité différents types de lentilles en fonction de l'application. Des lentilles rondes et vestibule sont comprises dans la livraison de chaque luminaire pour s'adapter parfaitement aux conditions de montage sur site.

Le luminaire encastré IL est composé de 2 pièces seulement ; le corps du luminaire encastré au plafond contient les bornes de raccordement au réseau. Le luminaire à proprement parler est dépourvu de tension d'alimentation lors du démontage.

Commande et surveillance centralisées sans fil pour les grandes installations comptant jusqu'à 50 000 luminaires avec Wireless Professional. Le support de lentille intégré est une innovation : il est équipé d'un dispositif de montage rapide et permet d'utiliser en toute flexibilité différents types de lentilles. Grâce à l'utilisation de la lentille correspondante, la répartition lumineuse s'adapte parfaitement à l'application et rend plus simple la signalisation lumineuse conforme aux normes. Des lentilles rondes et vestibule sont comprises dans la livraison de chaque luminaire permettant de s'adapter parfaitement aux conditions de montage sur site. D'autres lentilles (lentilles spot, faisceau ou H) sont disponibles en option.

JAHRE 5 YEARS GARANTIE WARRANTY

Plus d'informations
www.rp-group.com/fr/item/ILEL421WL

DONNÉES TECHNIQUES

Type de luminaire	Luminaires de sécurité
Type d'installation	Montage encastré
Pictogramme	non
Ampoules	LED
Matériel du bôitier	Matière plastique
Couleur du bôitier	blanc
Type de protection (IP)	IP20
Résistance aux impacts (IK)	≥ 3

Certification	WEEE, CE, Garantie 5 ans
Classe de protection	2
Alimentation	Batterie autonome
Surveillance	Wireless Professional (WL)
Temps d'autonomie	1 h
Batterie	LiFePO4 3,2 V/3,3 Ah
Mode de fonctionnement	Mode veille / mode continu
Tension d'entréeAC	230 V
Fréquence d'entrée	50 / 60 Hz
Puissance max.	3,4 W
Puissance DS	2,3 W
Puissance BS	0,4 W
Température ambiante DS	-5 °C à 40 °C
Température ambiante BS	-5 °C à 40 °C
Hauteur	84 mm
Dimentsions	122 mm
Hauteur de montage	80 mm
Dimensions de montage Diamètre	105 mm
Poids	0.23
Poids, emballage inclus	0.29
Section de raccordement	2.5 mm²
Entrée de commutation	Oui
Blocage de l'éclairage de secours	non
Connexion de la batterie	Fiche
Fonction de variation	Oui
Flux lumineux réseau	130 lm
Flux lumineux secours	250 lm
Numéro du tarif douanier	94056120
EAN	4260682155832

DESSIN TECHNIQUE

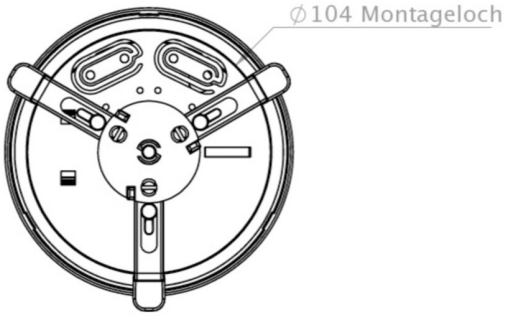

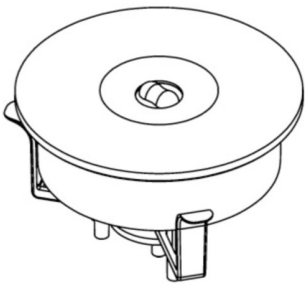

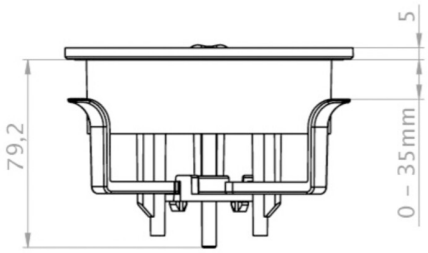

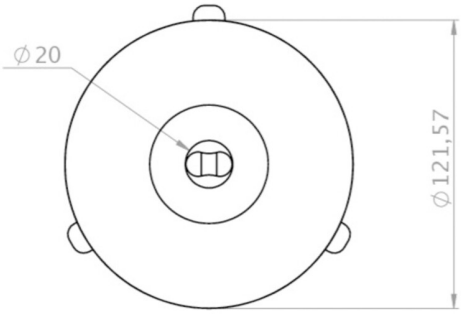

LISTE DES ACCESSOIRES

BALLPLX-ILE - Capot pare-ballons

LSYS-B4 -

LSYS-F4 -

LSYS-R4 -

LSYS-S4 -

PRODUITS CONNEXES

Numéro d'article.	Image	Surveillance	Alimentation	Couleur	Investisse-ment	Carnet d'inspection automatique	Effort d'entretien	Télémainten-ance	max. luminai-res	Surveillance individuelle
ILEL421SC		SelfControl (SC)	Batterie indivi-duelle	RAL 9003	€	non	élevé	non	illimité	même

Au: 21.05.2025 - Sous réserve de modifications techniques et d'erreurs.