RP GROUP
SOLUTIONS IN SAFETY + LIGHTING

Art.-Nr: ILEL529CC
Luminaires de sécurité systèmes d'alimentation électrique centralisée
Montage encastré, CoreCompact 24 (CC), CPS, , IP20, Matière plastique, blanc

Luminaire de sécurité sobre en plastique pour montage encastré dans le plafond, qui s'intègre discrètement au plafond.

Le boîtier d'encastrement au plafond se fixe facilement à l'aide d'une vis à trois emplacements. Des décharges de traction pour loger les câbles de raccordement sont déjà intégrés.

Le raccordement au réseau s'effectue dans le boîtier d'encastrement au plafond. L'alimentation du luminaire se fait à la fermeture du luminaire via les contacts à fiche. Le montage s'en trouve considérablement simplifié et permet un raccordement aisé malgré la petite taille du luminaire.

Commande et surveillance par un système central à faible puissance de 24 volts. Le support de lentille intégré est une innovation : il est équipé d'un dispositif de montage rapide et permet d'utiliser en toute flexibilité différents types de lentilles. Grâce à l'utilisation de la lentille correspondante, la répartition lumineuse s'adapte parfaitement à l'application et rend plus simple la signalisation lumineuse conforme aux normes. Des lentilles rondes et vestibule sont comprises dans la livraison de chaque luminaire permettant de s'adapter parfaitement aux conditions de montage sur site. D'autres lentilles (lentilles spot, faisceau ou H) sont disponibles en option.

CE

Plus d'informations
www.rp-group.com/fr/item/ILEL529CC

DONNÉES TECHNIQUES

Type de luminaire	Luminaires de sécurité
Type d'installation	Montage encastré
Pictogramme	non
Ampoules	LED
Matériel du bôitier	Matière plastique
Couleur du bôitier	blanc
Type de protection (IP)	IP20
Résistance aux impacts (IK)	≥ 3
Certification	WEEE, CE
Classe de protection	3

Alimentation	systèmes d'alimentation électrique centralisée
Surveillance	CoreCompact 24 (CC)
Temps d'autonomie	CPS
Batterie	/
Mode de fonctionnement	Mode veille / mode continu
Tension d'entréeAC	24 V
Puissance max.	2,8 W
Puissance DS	2,8 W
Puissance BS	0,4 W
Température ambiante DS	-5 °C à 40 °C
Température ambiante BS	-5 °C à 40 °C
Hauteur	84 mm
Dimentsions	122 mm
Hauteur de montage	80 mm
Dimensions de montage Diamètre	105 mm
Poids	0.15
Poids, emballage inclus	0.21
Section de raccordement	2.5 mm²
Entrée de commutation	non
Blocage de l'éclairage de secours	non
Connexion de la batterie	non
Fonction de variation	Oui
Flux lumineux réseau	240 lm
Flux lumineux secours	240 lm
Numéro du tarif douanier	94056120
EAN	4260682157195

DESSIN TECHNIQUE

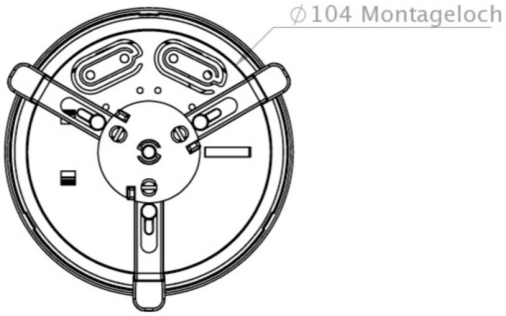

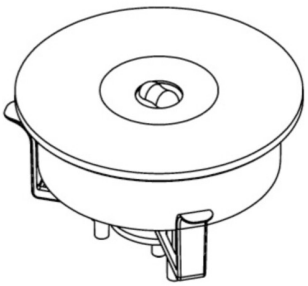

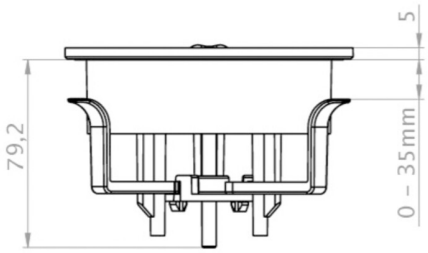

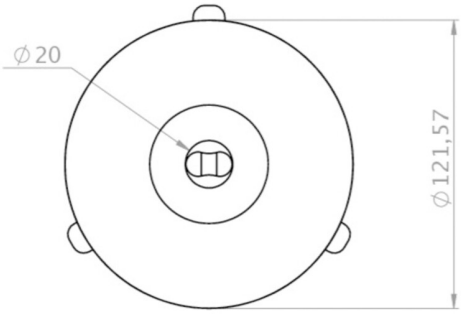

LISTE DES ACCESSOIRES

BALLPLX-ILE - Capot pare-ballons

ILE-OEF-PC -

PRODUITS CONNEXES

Numéro d'article.	Image	Surveillance	Alimentation	Couleur	Investisse-ment	Carnet d'inspection automatique	Effort d'entretien	Télémainten-ance	max. luminai-res	Surveillance individuelle
ILEL029ML		Alimentation électrique cen-trale (ML)	alimentation électrique cen-trale	RAL 9003	€€€	oui	faible	oui	1.920 par sys-tème	central

Au: 15.04.2025 - Sous réserve de modifications techniques et d'erreurs.