Art.-Nr: KCW029-IP64
Sicherheitsleuchte zentrale Stromversorgungssysteme Universal, Ohne Überwachung, CPS, , IP64, Kunststoff, weiß

Schlanke konvexe Leuchte aus Kunststoff.

Anwendung als Sicherheitsleuchte mit klarer Abdeckung, vorzugsweise zur Deckenmontage.

Die Leuchte ist mit dem innovativen **flexiblen Stecksystem** für einen schnellen Einsatz der passenden Linse ausgestattet. Die Flurlinse ist bereits im Lieferumfang jeder Leuchte enthalten. Weitere Linsen wie Rund-, Spot- oder Beam-Linse sind optional erhältlich.

Mehr Informationen
www.rp-group.com/de/item/KCW029-IP64

TECHNISCHE DATEN

Leuchtentyp	Sicherheitsleuchte
Montageart	Universal
Piktogramm	Nein
Leuchtmittel	LED
Gehäusematerial	Kunststoff
Gehäusefarbe	weiß
Schutzart (IP)	IP64
Schlagfestigkeit (IK)	6
Zertifizierung	WEEE, CE, D-Zeichen
Schutzklasse	2
Versorgung	zentrale Stromversorgungssysteme
Überwachung	Without monitoring
Überbrückungszeit	CPS
Batterie	/
Betriebsart	Dauerschaltung
Eingangsspannung AC	230 V
Eingangsfrequenz	50 / 60 Hz
Eingangsspannung DC	100-254 V
Leistung max.	4,6 W

Leistung DS	4,6 W
Leistung BS	0 W
Umgebungstemperatur DS	-20 °C bis 40 °C
Umgebungstemperatur BS	-20 °C bis 40 °C
Tiefe	60 mm
Breite	340 mm
Höhe	170 mm
Gewicht	0.69
Gewicht inkl. Verpackung	0.78
Anschlussquerschnitt	1.5 mm²
Schalteingang	Nein
Notlichtblockierung	Nein
Batterieanschluss	Nein
Dimmfunktion	Nein
Lichtstrom Netz	520 lm
Lichtstrom Not	520 lm
Zolltarifnummer	94056120
EAN	4260581712839

TECHNISCHE ZEICHNUNG

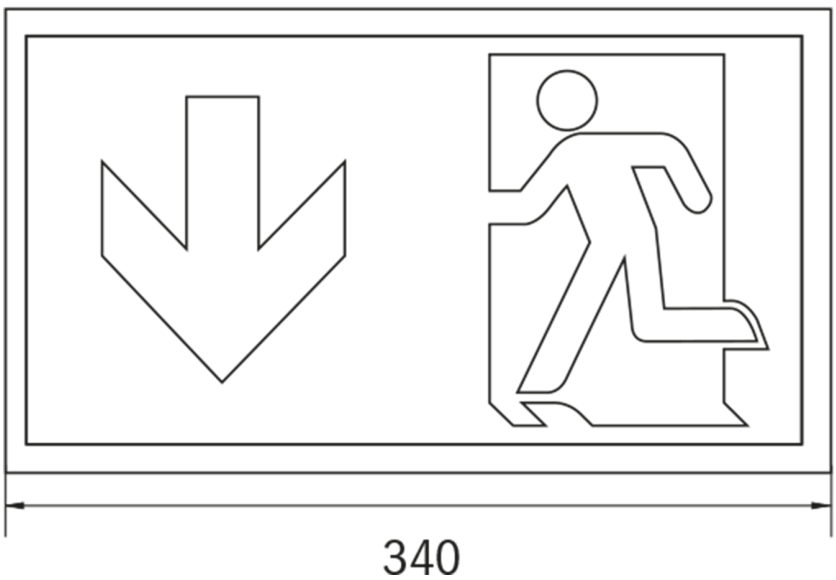

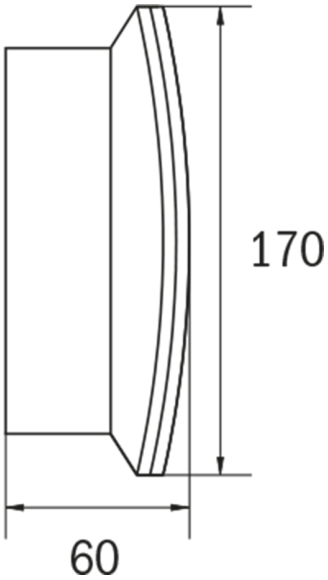

ZUBEHÖRLISTE

BALL2 - Ballschutzkorb

DWKCW -

KC-IP65 -

KCER - Einbaurahmen

KCWFH - Wandhalterung

Stand: 15.04.2025 - Technische Änderungen und Irrtümer vorbehalten.