Art.-Nr: KCW421WL
Luminaires de sécurité Batterie autonome Universel, Professionnel sans fil (WL), 1 h, , IP54, Matière plastique, blanc

Luminaire fin et convexe en plastique.

Utilisation comme luminaire à pictogramme de secours pour montage mural. Le set de pictogrammes s'insère à l'intérieur sans recours à un quelconque dissolvant pour adhésif.

Ou sans utilisation des pictogrammes comme luminaire de sécurité, avec recouvrement transparent fourni, de préférence pour montage au plafond.

Commande et surveillance centralisées sans fil pour les grandes installations comptant jusqu'à 50 000 luminaires avec Wireless Professional.

Plus d'informations
www.rp-group.com/fr/item/KCW421WL

DONNÉES TECHNIQUES

Type de luminaire	Luminaires de sécurité
Type d'installation	Universel
Pictogramme	non
Ampoules	LED
Matériel du bôitier	Matière plastique
Couleur du bôitier	blanc
Type de protection (IP)	IP54
Résistance aux impacts (IK)	6
Certification	WEEE, CE, Garantie 5 ans
Classe de protection	2
Alimentation	Batterie autonome
Surveillance	Wireless Professional (WL)
Temps d'autonomie	1 h
Batterie	LiFePO4 6,4 V/1,2 Ah
Mode de fonctionnement	Mode veille / mode continu
Tension d'entréeAC	230 V
Fréquence d'entrée	50 Hz

Puissance max.	7,5 W
Puissance DS	5,7 W
Puissance BS	0,8 W
Température ambiante DS	-5 °C à 40 °C
Température ambiante BS	-5 °C à 40 °C
Profondeur	60 mm
Largeur	340 mm
Hauteur	170 mm
Poids	0.87
Poids, emballage inclus	0.96
Section de raccordement	2.5 mm²
Entrée de commutation	Oui
Blocage de l'éclairage de secours	Oui
Connexion de la batterie	Fiche
Fonction de variation	Oui
Flux lumineux réseau	520 lm
Flux lumineux secours	460 lm
Numéro du tarif douanier	94056120
EAN	4260766552199

DESSIN TECHNIQUE

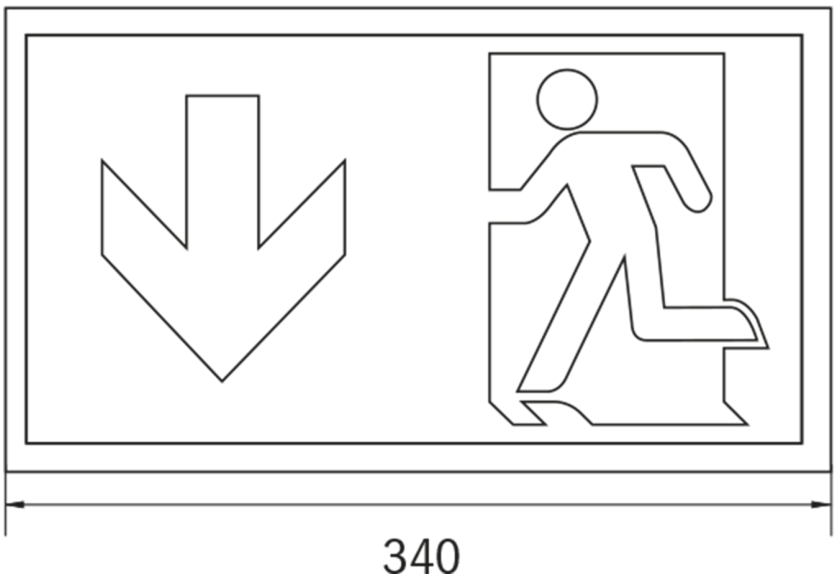

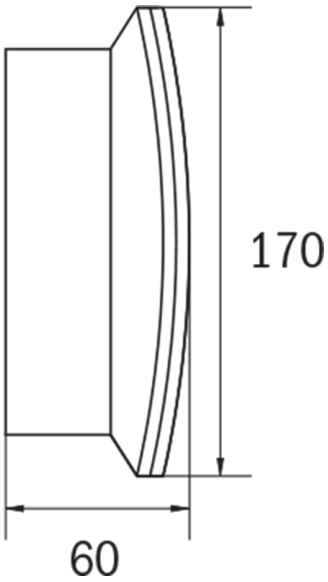

LISTE DES ACCESSOIRES

BALL2 - Panier de protection pare-ballons

DWKCW -

KC-IP65 -

KCER - Cadre de montage

KCWFH - Support mural

LSYS-B4 -

LSYS-F4 -

LSYS-H4 -

LSYS-R4 -

LSYS-S4 -

LSYS-WF4 -

LFP3233-SET-2AKKU - Batterie

PRODUITS CONNEXES

Numéro d'article.	Image	Surveillance	Alimentation	Couleur	Investisse-ment	Carnet d'inspection automatique	Effort d'entretien	Télémainten-ance	max. luminai-res	Surveillance individuelle

Au: 16.04.2025 - Sous réserve de modifications techniques et d'erreurs.