Art.-Nr: KCW529CC-IP65
Luminaires de sécurité systèmes d'alimentation électrique centralisée
Universel, CoreCompact 24 (CC), CPS, , IP65, Matière plastique, blanc

Luminaire de sécurité fin et convexe en plastique pour montage mural. Luminaire à pictogramme de secours avec set de pictogrammes intérieur, sans solvant, à insérer. Il peut aussi être utilisé sans pictogramme comme luminaire de sécurité avec un recouvrement translucide fourni.

Commande et surveillance par un système central à faible puissance de 24 volts. Le luminaire est équipé du tout nouveau système enfichable flexible qui permet de monter rapidement la lentille correspondante. La lentille vestibule est contenue dans la livraison de chaque luminaire, une lentille ronde, spot ou faisceau est disponible en option.

Plus d'informations
www.rp-group.com/fr/item/KCW529CC-IP65

DONNÉES TECHNIQUES

Type de luminaire	Luminaires de sécurité
Type d'installation	Universel
Pictogramme	non
Ampoules	LED
Matériel du bôitier	Matière plastique
Couleur du bôitier	blanc
Type de protection (IP)	IP65
Résistance aux impacts (IK)	6
Certification	WEEE, CE, Signe D
Classe de protection	3
Alimentation	systèmes d'alimentation électrique centralisée
Surveillance	CoreCompact 24 (CC)
Temps d'autonomie	CPS
Batterie	/
Mode de fonctionnement	Mode veille / mode continu
Tension d'entréeAC	24 V
Puissance max.	5,1 W

Puissance DS	5,1 W
Puissance BS	0,4 W
Température ambiante DS	-20 °C à 40 °C
Température ambiante BS	-20 °C à 40 °C
Profondeur	60 mm
Largeur	340 mm
Hauteur	170 mm
Poids	0.65
Poids, emballage inclus	0.74
Section de raccordement	2.5 mm²
Entrée de commutation	non
Blocage de l'éclairage de secours	non
Connexion de la batterie	non
Flux lumineux réseau	520 lm
Flux lumineux secours	520 lm
Numéro du tarif douanier	94056120
EAN	4260682157348

DESSIN TECHNIQUE

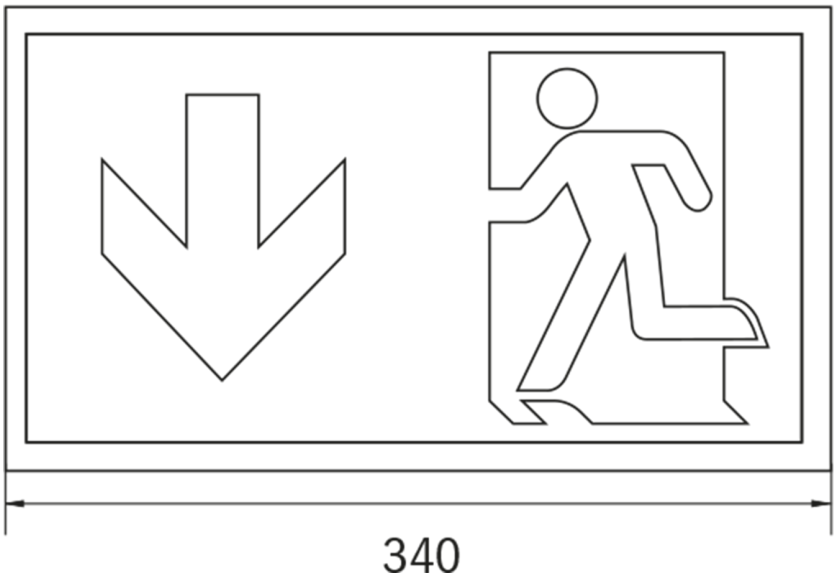

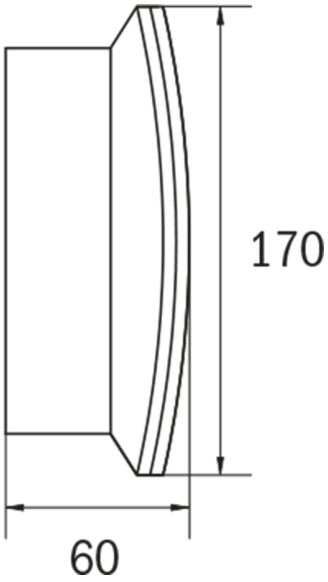

LISTE DES ACCESSOIRES

BALL2 - Panier de protection pare-ballons

DWKCW -

KC-IP65 -

KCER - Cadre de montage

KCWFH - Support mural

PRODUITS CONNEXES

Numéro d'article.	Image	Surveillance	Alimentation	Couleur	Investissement	Carnet d'inspection automatique	Effort d'entretien	Télémaintenance	max. luminaires	Surveillance individuelle
KCW029ML-IP64		Alimentation électrique centrale (ML)	alimentation électrique centrale	RAL 9003	€€€	oui	faible	oui	1.920 par système	central
KCW029ML-P-IP64		Alimentation électrique centrale (ML)	alimentation électrique centrale	RAL 9003	€€€	oui	faible	oui	1.920 par système	central
KCW529CC-IP64		CoreCompact 24 (CC)	alimentation électrique centrale	RAL 9003	€€	oui	faible	oui		central
KCW529CC-P-IP64		CoreCompact 24 (CC)	alimentation électrique centrale	RAL 9003	€€	oui	faible	oui		central

Au: 15.04.2025 - Sous réserve de modifications techniques et d'erreurs.