RP GROUP
SOLUTIONS IN SAFETY + LIGHTING

Art.-Nr: KCWFH
Support mural
Support mural flexible pour KCW

Bras parallèle flexible permettant d'orienter tout le corps du luminaire. Le porte-à-faux permet par exemple d'orienter des luminaires de sécurité pour optimiser la signalisation lumineuse des issues de secours et des voies d'évacuation.

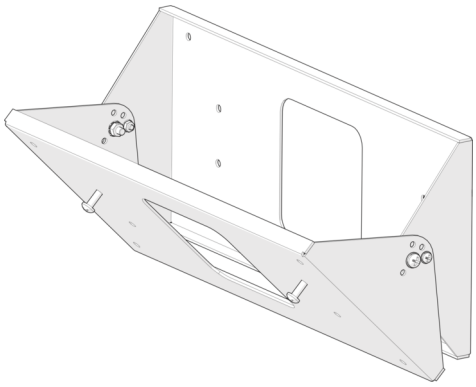

Plus d'informations
www.rp-group.com/fr/item/KCWFH

DONNÉES TECHNIQUES

Profondeur	85 mm
Largeur	293 mm
Hauteur	100 mm
Poids	1.2 kg
Numéro du tarif douanier	94059200
EAN	4260682147554

DESSIN TECHNIQUE

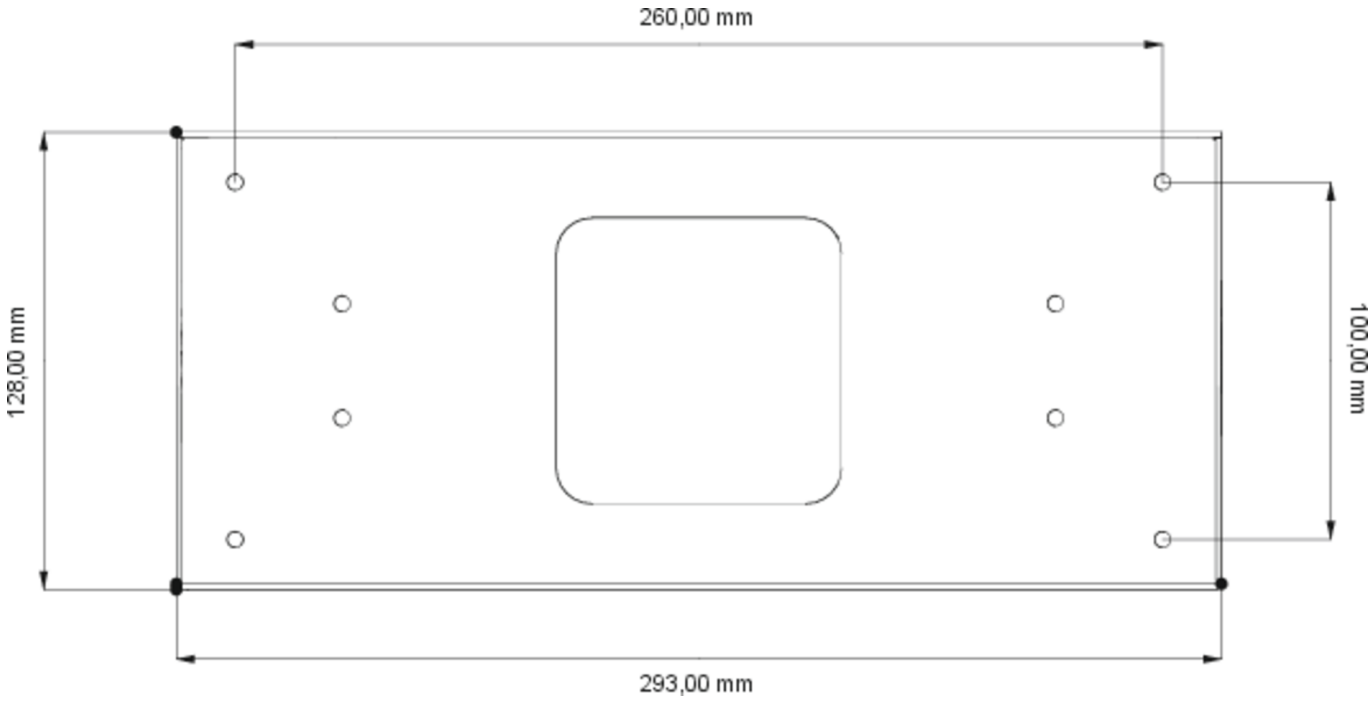

Au: 10.04.2025 - Sous réserve de modifications techniques et d'erreurs.