RP GROUP
SOLUTIONS IN SAFETY + LIGHTING

Art.-Nr: KLU124
Luminaire à pictogramme systèmes d'alimentation électrique centralisée
Universel, Sans surveillance, CPS, 34 m, IP43, Matière plastique, blanc

Luminaire à pictogramme de secours en plastique en forme de caisson pour montage universel. Pour marquage monoface ou biface.

La diffusion lumineuse complémentaire vers le bas améliore la signalisation lumineuse des issues de secours et des voies d'évacuation.

Impossible de se tromper lors de la planification grâce aux pictogrammes logiques imprimés. Les pictogrammes conformes à la norme DIN ISO 7010 (flèches à droite, à gauche et en bas) sont contenus dans la livraison standard. L'impression peut également être faite sur demande en fonction des prescriptions du client.

CE

Plus d'informations
www.rp-group.com/fr/item/KLU124

DONNÉES TECHNIQUES

Type de luminaire	Luminaire à pictogramme
Type d'installation	Universel
Distance de reconnaissance	34 m
Pictogramme	Set
Ampoules	LED
Matériel du bôitier	Matière plastique
Couleur du bôitier	blanc
Type de protection (IP)	IP43
Résistance aux impacts (IK)	≥ 3
Certification	WEEE, CE
Classe de protection	2
Alimentation	systèmes d'alimentation électrique centralisée
Surveillance	Without monitoring
Temps d'autonomie	CPS
Batterie	/
Mode de fonctionnement	Mode veille / mode continu
Tension d'entréeAC	24 V

Fréquence d'entrée	50 / 60 Hz
Tension d'entrée CC	9-30 V
Puissance max.	4,2 W
Puissance DS	4,2 W
Puissance BS	- W
Température ambiante DS	-25 °C à 40 °C
Température ambiante BS	-25 °C à 40 °C
Profondeur	78 mm
Largeur	390 mm
Hauteur	220 mm
Poids	1.23
Poids, emballage inclus	1.39
Section de raccordement	1.5 mm²
Entrée de commutation	non
Blocage de l'éclairage de secours	non
Connexion de la batterie	non
Fonction de variation	Non
Flux lumineux réseau	340 lm
Flux lumineux secours	340 lm
Numéro du tarif douanier	94056120
EAN	4260581719913

DESSIN TECHNIQUE

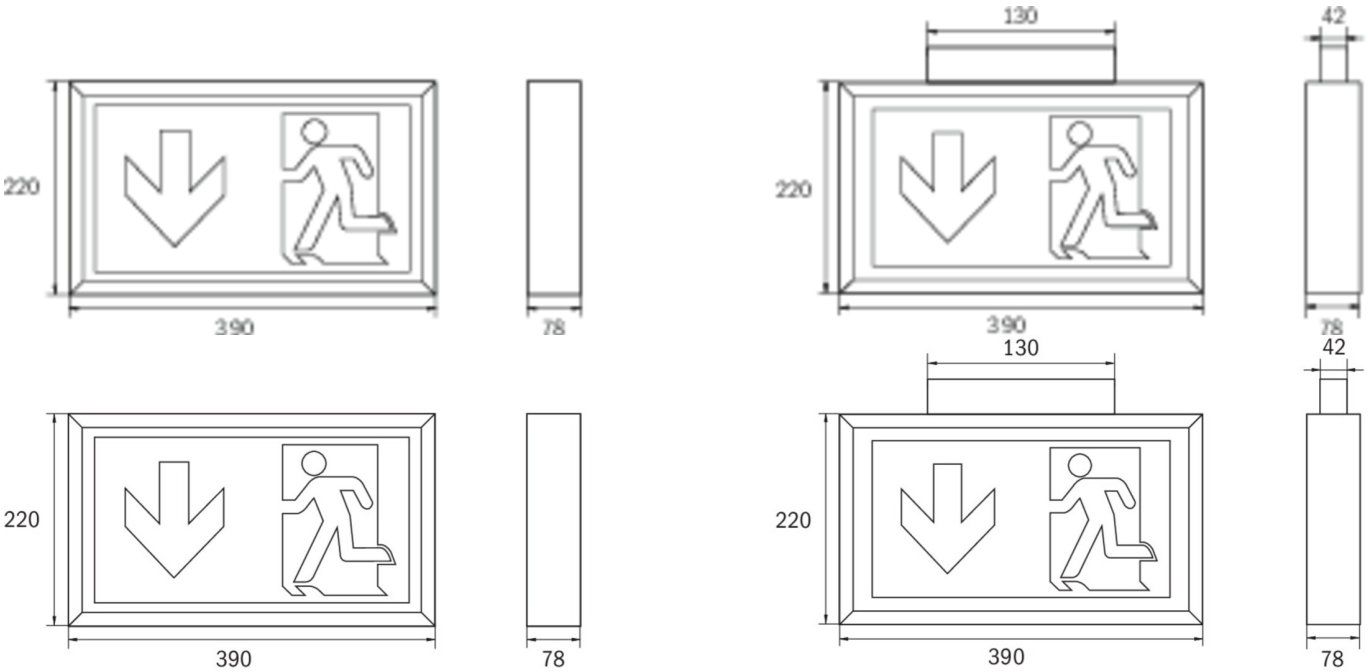

LISTE DES ACCESSOIRES

DSA - Suspension par câble

BALL2 - Panier de protection pare-ballons

2PW-EB - Suspension

2DW-EB -

Au: 27.05.2025 - Sous réserve de modifications techniques et d'erreurs.