RP GROUP
SOLUTIONS IN SAFETY + LIGHTING

Art.-Nr: KLU413SC
Rettungszeichenleuchte Einzelbatterie
Universal, SelfControl (SC), 3 h, 34 m, IP43, Kunststoff, weiß

Kastenförmige Rettungszeichenleuchte aus Kunststoff zur Universalmontage. Geeignet zur ein- oder zweiseitigen Beschriftung.

Der zusätzlichem Lichtaustritt nach unten unterstützt die Ausleuchtung der Flucht- und Rettungswege.

Automatische Überwachung der Sicherheitsleuchte mit SelfControl. Planungssicherheit ist durch werkzeuglosen, variablen Einsatz der Piktogramme vor Ort gegeben. Die Piktogramme entsprechend DIN ISO 7010 (Pfeil rechts, links und unten) sind standardmäßig im Lieferumfang enthalten. Auf Anfrage kann die Beschriftung auch nach Kundenvorgabe erfolgen.

CE

Mehr Informationen
www.rp-group.com/de/item/KLU413SC

TECHNISCHE DATEN

Leuchtentyp	Rettungszeichenleuchte
Montageart	Universal
Erkennungsweite	34 m
Piktogramm	Set
Leuchtmittel	LED
Gehäusematerial	Kunststoff
Gehäusefarbe	weiß
Schutzart (IP)	IP43
Schlagfestigkeit (IK)	≥ 3
Zertifizierung	WEEE, CE
Schutzklasse	2
Versorgung	Einzelbatterie
Überwachung	SelfControl (SC)
Überbrückungszeit	3 h
Batterie	LiFePO4 6,4 V/1,6 Ah
Betriebsart	Bereitschaftsschaltung / Dauerschaltung
Eingangsspannung AC	180 V - 230 V
Eingangsfrequenz	50 Hz

Leistung max.	4,2 W
Leistung DS	3,3 W
Leistung BS	0,4 W
Umgebungstemperatur DS	-5 °C bis 40 °C
Umgebungstemperatur BS	-5 °C bis 40 °C
Tiefe	78 mm
Breite	390 mm
Höhe	220 mm
Gewicht	1.36
Gewicht inkl. Verpackung	1.52
Anschlussquerschnitt	2,5 mm²
Schalteingang	Ja
Notlichtblockierung	Nein
Batterieanschluss	Stecker
Dimmfunktion	Nein
Lichtstrom Netz	190 lm
Lichtstrom Not	190 lm
Zolltarifnummer	94056120
EAN	4260766553585

TECHNISCHE ZEICHNUNG

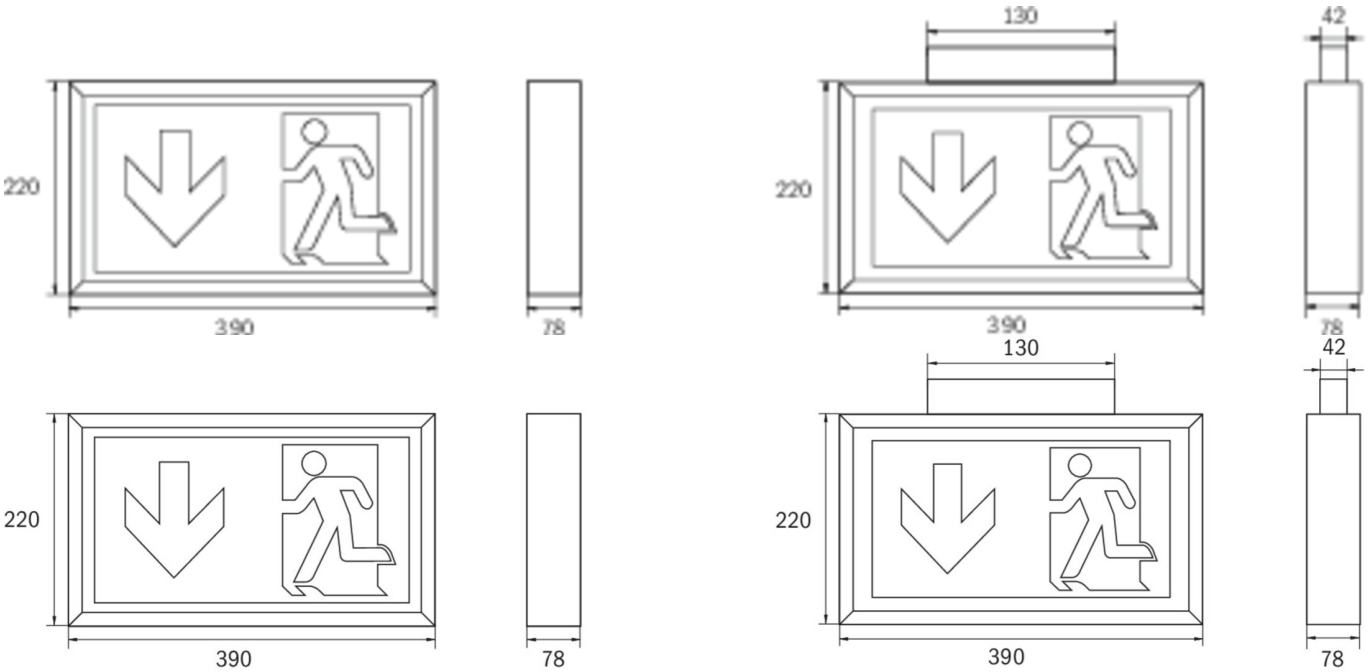

ZUBEHÖRLISTE

DSA - Seilaufhängung

BALL2 - Ballschutzkorb

2PW-EB - Pendel

2DW-EB -

Stand: 23.04.2025 - Technische Änderungen und Irrtümer vorbehalten.