RP GROUP
SOLUTIONS IN SAFETY + LIGHTING

## Art.-Nr: KLU418SC
## Rettungszeichenleuchte Einzelbatterie
## Universal, SelfControl (SC), 8 h, 34 m, IP43, Kunststoff, weiß

Kastenförmige Rettungszeichenleuchte aus Kunststoff zur Universalmontage. Geeignet zur ein- oder zweiseitigen Beschriftung.

Der zusätzlichem Lichtaustritt nach unten unterstützt die Ausleuchtung der Flucht- und Rettungswege.

Automatische Überwachung der Sicherheitsleuchte mit SelfControl. Planungssicherheit ist durch werkzeuglosen, variablen Einsatz der Piktogramme vor Ort gegeben. Die Piktogramme entsprechend DIN ISO 7010 (Pfeil rechts, links und unten) sind standardmäßig im Lieferumfang enthalten. Auf Anfrage kann die Beschriftung auch nach Kundenvorgabe erfolgen.

CE

Mehr Informationen
www.rp-group.com/de/item/KLU418SC

## TECHNISCHE DATEN

| | |
|---|---|
| Leuchtentyp | Rettungszeichenleuchte |
| Montageart | Universal |
| Erkennungsweite | 34 m |
| Piktogramm | Set |
| Leuchtmittel | LED |
| Gehäusematerial | Kunststoff |
| Gehäusefarbe | weiß |
| Schutzart (IP) | IP43 |
| Schlagfestigkeit (IK) | ≥ 3 |
| Zertifizierung | WEEE, CE |
| Schutzklasse | 2 |
| Versorgung | Einzelbatterie |
| Überwachung | SelfControl (SC) |
| Überbrückungszeit | 8 h |
| Batterie | LiFePO4 6,4 V/1,6 Ah |
| Betriebsart | Bereitschaftsschaltung / Dauerschaltung |
| Eingangsspannung AC | 180 V - 230 V |
| Eingangsfrequenz | 50 Hz |

| | |
|---|---|
| Leistung max. | 2,6 W |
| Leistung DS | 1,7 W |
| Leistung BS | 0,9 W |
| Umgebungstemperatur DS | -5 °C bis 40 °C |
| Umgebungstemperatur BS | -5 °C bis 40 °C |
| Tiefe | 78 mm |
| Breite | 390 mm |
| Höhe | 220 mm |
| Gewicht | 1.36 |
| Gewicht inkl. Verpackung | 1.52 |
| Anschlussquerschnitt | 2,5 mm² |
| Schalteingang | Ja |
| Notlichtblockierung | Nein |
| Batterieanschluss | Stecker |
| Dimmfunktion | Nein |
| Lichtstrom Netz | 60 lm |
| Lichtstrom Not | 60 lm |
| Zolltarifnummer | 94056120 |
| EAN | 4262483022757 |

## TECHNISCHE ZEICHNUNG

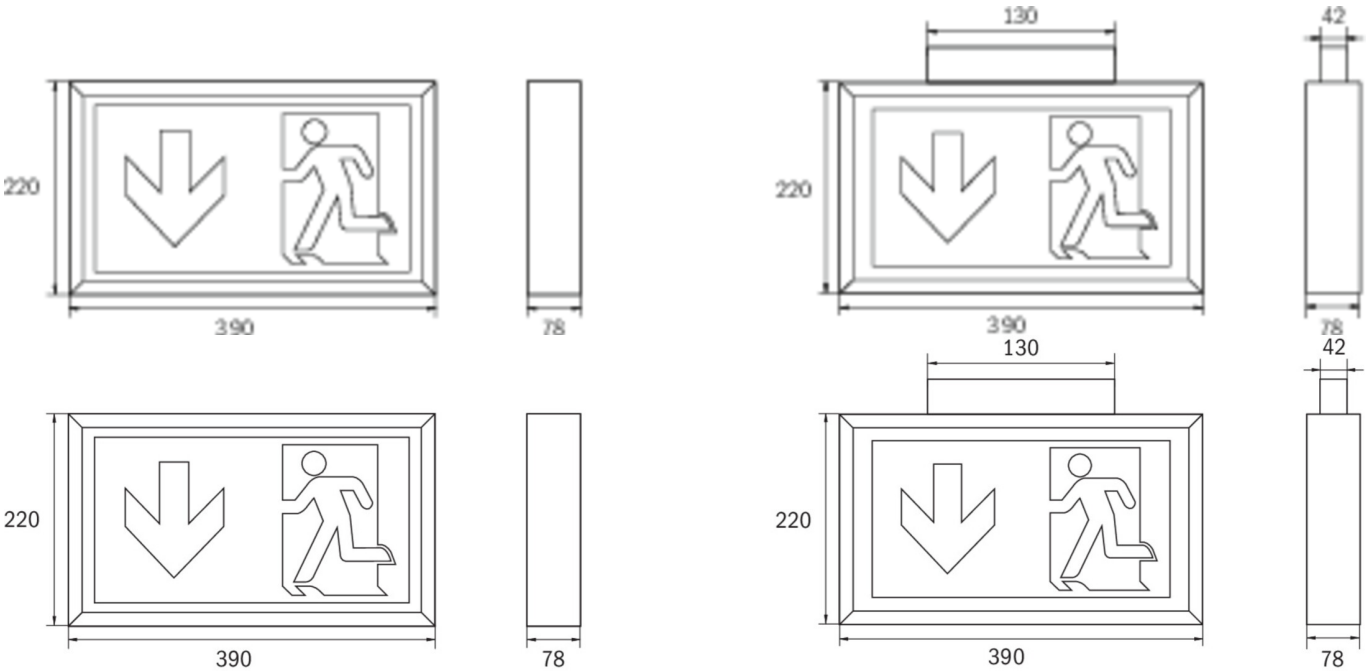


## ZUBEHÖRLISTE

DSA - Seilaufhängung

BALL2 - Ballschutzkorb

2PW-EB - Pendel

2DW-EB -

Stand: 23.04.2025 - Technische Änderungen und Irrtümer vorbehalten.