RP GROUP
SOLUTIONS IN SAFETY + LIGHTING

Art.-Nr: KMMU019ML
Luminaire à pictogramme systèmes d'alimentation électrique centralisée
Universel, Alimentation électrique centrale (ML), CPS, 24 m, IP43, Matière plastique, blanc

Luminaire à pictogramme de secours fin et convexe avec bandeau clair fermé, dont la forme s'effile de manière continue symétriquement vers le bas. Pour marquage monoface ou biface. Les pictogrammes sont disposés à l'intérieur du luminaire et s'insèrent sans recours à un quelconque dissolvant pour adhésif.

Le mécanisme à cran entre la partie supérieure et la partie inférieure apporte de l'harmonie au luminaire et permet de le fermer sur tout son pourtour. Le raccordement au réseau s'effectue dans le corps du luminaire de plafond. L'alimentation du luminaire se fait à la fermeture du luminaire via des contacts à fiche. Le montage s'en trouve considérablement simplifié et permet un raccordement aisé malgré la petite taille du luminaire.

Commande et surveillance via un **système d'alimentation électrique central.** Impossible de se tromper lors de la planification grâce aux pictogrammes logiques imprimés. Les pictogrammes conformes à la norme DIN ISO 7010 (flèches à droite, à gauche et en bas) sont contenus dans la livraison standard. L'impression peut également être faite sur demande en fonction des prescriptions du client.

Plus d'informations
www.rp-group.com/fr/item/KMMU019ML

DONNÉES TECHNIQUES

Type de luminaire	Luminaire à pictogramme
Type d'installation	Universel
Distance de reconnaissance	24 m
Pictogramme	Set
Ampoules	LED
Matériel du bôitier	Matière plastique
Couleur du bôitier	blanc
Type de protection (IP)	IP43
Résistance aux impacts (IK)	3
Certification	WEEE, CE, TÜV Rheinland Essais de type, ENEC
Classe de protection	2
Alimentation	systèmes d'alimentation électrique centralisée

Surveillance	Central power supply (ML)
Temps d'autonomie	CPS
Batterie	/
Mode de fonctionnement	Commutation d'un seul luminaire
Tension d'entréeAC	230 V
Fréquence d'entrée	50 / 60 Hz
Tension d'entrée CC	216 V
Puissance max.	3,2 W
Puissance DS	3,2 W
Puissance BS	1 W
Température ambiante DS	-5 °C à 40 °C
Température ambiante BS	-5 °C à 40 °C
Profondeur	35 mm
Largeur	251 mm
Hauteur	173 mm
Poids	0.62
Poids, emballage inclus	0.72
Section de raccordement	1.5 mm²
Entrée de commutation	non
Blocage de l'éclairage de secours	non
Connexion de la batterie	non
Fonction de variation	Oui
Flux lumineux réseau	200 lm
Flux lumineux secours	200 lm
Numéro du tarif douanier	94056120
EAN	4260659566678

DESSIN TECHNIQUE

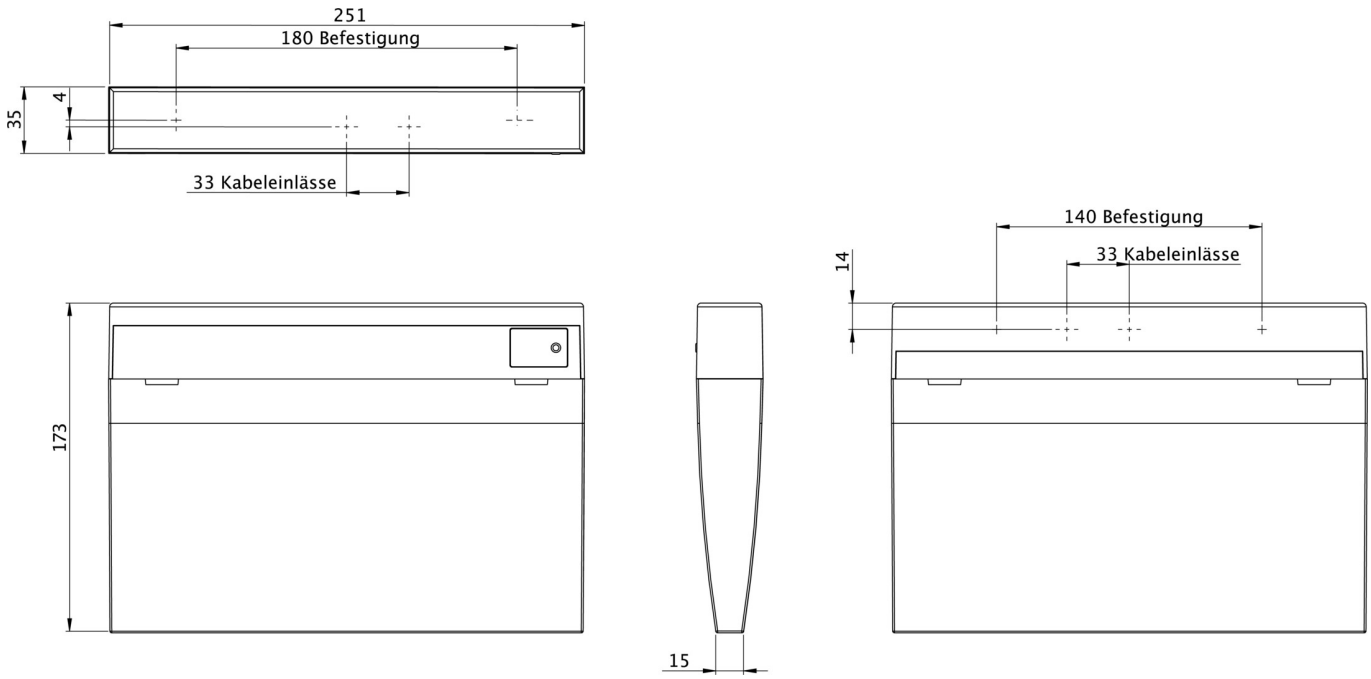

LISTE DES ACCESSOIRES

DSA - Suspension par câble

KME-EB - Cadre de montage

KMBE - Caisson d'encastrement pour béton

AWKSU - Support mural

2PW-EB - Suspension

BALLPLX-KMU - Capot pare-ballons

PRODUITS CONNEXES

Numéro d'article.	Image	Surveillance	Alimentation	Couleur	Investisse-ment	Carnet d'inspection automatique	Effort d'entretien	Télémainten-ance	max. luminai-res	Surveillance individuelle

Au: 26.02.2025 - Sous réserve de modifications techniques et d'erreurs.