RP GROUP
SOLUTIONS IN SAFETY + LIGHTING

Art.-Nr: KWIW039
Sicherheitsleuchte zentrale Stromversorgungssysteme Universal, Ohne Überwachung, CPS, , IP65, Kunststoff, weiß

Robuste Rettungszeichen-/Sicherheitsleuchte aus Kunststoff mit hoher Schutzart in geradelinigem Design für einen vielseitigen Einsatz.

Die Leuchte ist mit dem innovativen **flexiblen Stecksystem** für einen schnellen Einsatz der passenden Linse ausgestattet. Die Flurlinse ist bereits im Lieferumfang jeder Leuchte enthalten. Weitere Linsen wie Rund-, Spot- oder Beam-Linse sind optional erhältlich.

Mehr Informationen
www.rp-group.com/de/item/KWIW039

TECHNISCHE DATEN

Leuchtentyp	Sicherheitsleuchte
Montageart	Universal
Piktogramm	Nein
Leuchtmittel	LED
Gehäusematerial	Kunststoff
Gehäusefarbe	weiß
Schutzart (IP)	IP65
Schlagfestigkeit (IK)	6
Zertifizierung	WEEE, CE, D-Zeichen, TÜV Rheinland Bauart geprüft, ENEC
Schutzklasse	2
Versorgung	zentrale Stromversorgungssysteme
Überwachung	Without monitoring
Überbrückungszeit	CPS
Batterie	/
Betriebsart	Dauerschaltung
Eingangsspannung AC	230 V
Eingangsfrequenz	50 / 60 Hz
Eingangsspannung DC	100-254 V
Leistung max.	9 W
Leistung DS	9 W

Leistung BS	0 W
Umgebungstemperatur DS	-20 °C bis 40 °C
Umgebungstemperatur BS	-20 °C bis 40 °C
Tiefe	86 mm
Breite	390 mm
Höhe	99 mm
Gewicht	0.64
Gewicht inkl. Verpackung	0.74
Anschlussquerschnitt	1.5 mm²
Schalteingang	Nein
Notlichtblockierung	Nein
Batterieanschluss	Nein
Dimmfunktion	Nein
Lichtstrom Netz	780 lm
Lichtstrom Not	780 lm
Zolltarifnummer	94056120
EAN	4260659566432

TECHNISCHE ZEICHNUNG

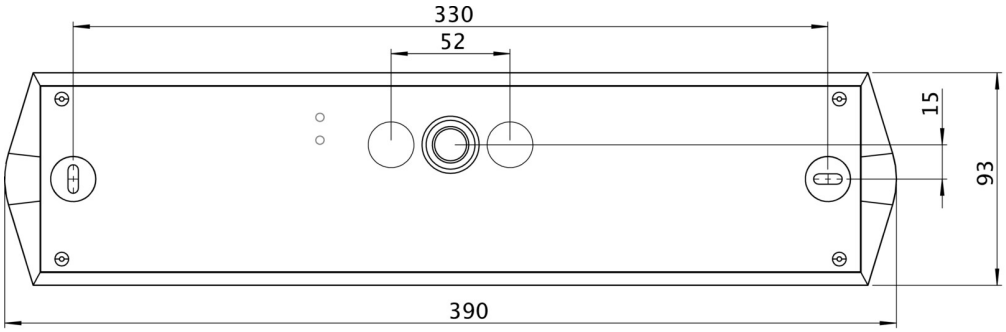

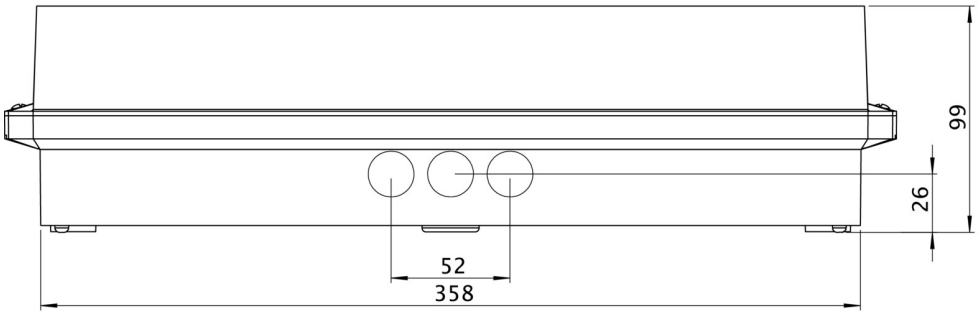

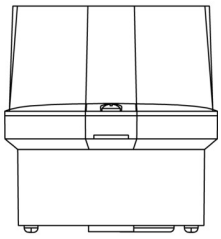

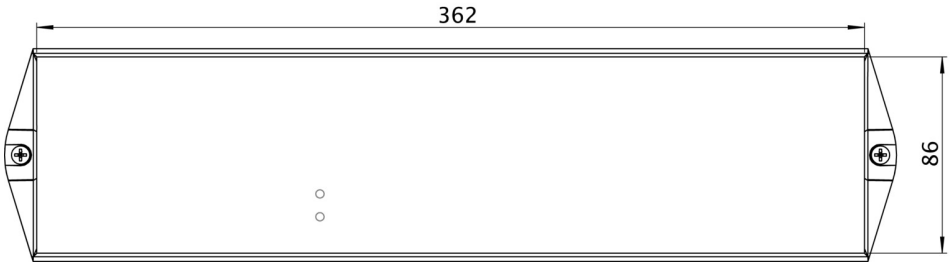

ZUBEHÖRLISTE

BKW -

Stand: 29.04.2025 - Technische Änderungen und Irrtümer vorbehalten.