Art.-Nr: KWIW039ML-OP
Luminaires de sécurité systèmes d'alimentation électrique centralisée
Universel, Alimentation électrique centrale (ML), CPS, , IP65, Matière plastique, blanc

Luminaire à pictogramme de sécurité classique robuste en forme de poutre en plastique avec degré de protection élevé et pictogramme autocollant pour utilisation polyvalente.

Commande et surveillance via un **système d'alimentation électrique central**. Le luminaire est équipé du tout nouveau système enfichable flexible qui permet de monter rapidement la lentille correspondante. La lentille vestibule est contenue dans la livraison de chaque luminaire, une lentille ronde, spot ou faisceau est disponible en option.

Plus d'informations
www.rp-group.com/fr/item/KWIW039ML-OP

DONNÉES TECHNIQUES

Type de luminaire	Luminaires de sécurité
Type d'installation	Universel
Pictogramme	non
Ampoules	LED
Matériel du bôitier	Matière plastique
Couleur du bôitier	blanc
Type de protection (IP)	IP65
Résistance aux impacts (IK)	6
Certification	CE, WEEE, Signe D
Classe de protection	2
Alimentation	systèmes d'alimentation électrique centralisée
Surveillance	Central power supply (ML)
Temps d'autonomie	CPS
Batterie	/
Mode de fonctionnement	Commutation d'un seul luminaire
Tension d'entréeAC	230 V
Fréquence d'entrée	50 / 60 Hz

Tension d'entrée CC	216 V
Puissance max.	9,7 W
Puissance DS	9,7 W
Puissance BS	1,1 W
Température ambiante DS	-5 °C à 40 °C
Température ambiante BS	-5 °C à 40 °C
Profondeur	86 mm
Largeur	390 mm
Hauteur	99 mm
Poids	0.67
Poids, emballage inclus	0.77
Section de raccordement	2.5 mm²
Entrée de commutation	Oui
Blocage de l'éclairage de secours	non
Connexion de la batterie	non
Fonction de variation	Oui
Flux lumineux réseau	1050 lm
Flux lumineux secours	1050 lm
Numéro du tarif douanier	94056120
EAN	4260682149343

DESSIN TECHNIQUE

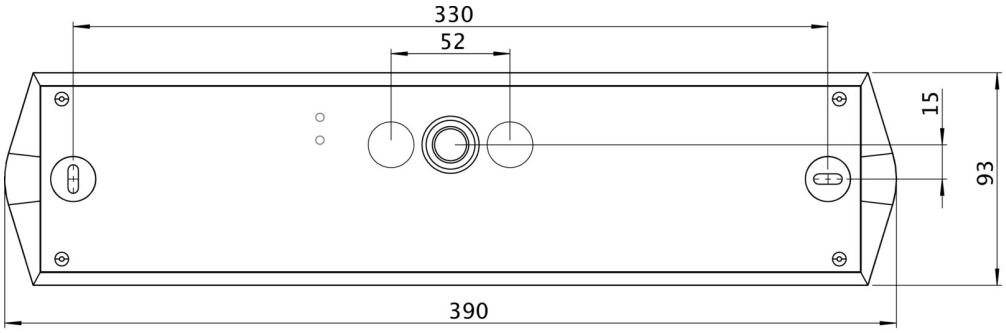

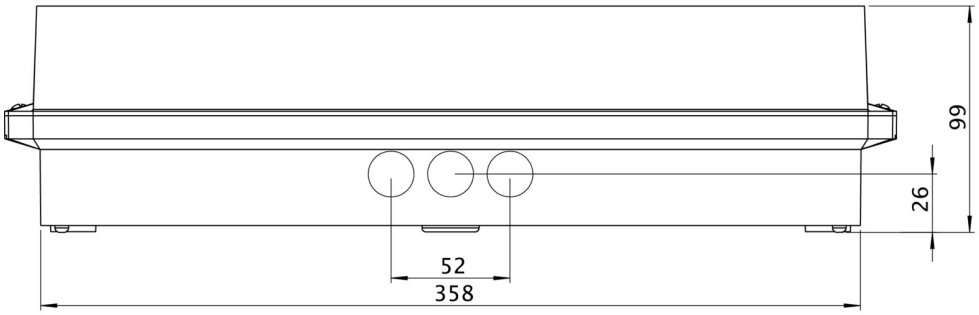

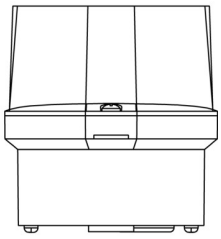

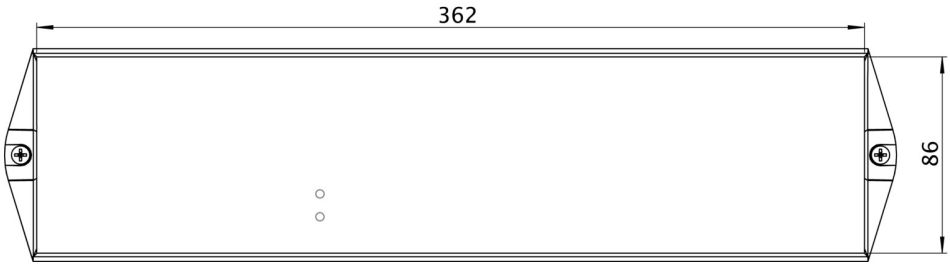

LISTE DES ACCESSOIRES

BKW -

PRODUITS CONNEXES

Numéro d'article.	Image	Surveillance	Alimentation	Couleur	Investissement	Carnet d'inspection automatique	Effort d'entretien	Télémaintenance	max. luminaires	Surveillance individuelle
KWIW039ML		Alimentation électrique centrale (ML)	alimentation électrique centrale	RAL 9003	€€€	oui	faible	oui	1.920 par système	central
KWIW039ML-TA50		Alimentation électrique centrale (ML)	alimentation électrique centrale	RAL 9003	€€€	oui	faible	oui	1.920 par système	central

Au: 29.04.2025 - Sous réserve de modifications techniques et d'erreurs.