RP GROUP
SOLUTIONS IN SAFETY + LIGHTING

Art.-Nr: KWIW413SC-TT
Rettungszeichenleuchte, Sicherheitsleuchte Einzelbatterie Wandaufbau, SelfControl (SC), 3 h, 16 m, IP65, Kunststoff, weiß

Klassische robuste balkenförmige Rettungszeicheneuchte aus Kunststoff mit hoher Schutzart und selbstklebendem Piktogramm für einen vielseitigen Einsatz.

Die Anwendung als Rettungszeichenleuchte ist zur Wandmontage, vorgesehen. Ohne Verwendung der Piktogramme kann sie als Sicherheitsleuchte, vorzugsweise zur Deckenmontage, verwendet werden.

Automatische Überwachung der Sicherheitsleuchte mit **SelfControl**. Planungssicherheit ist durch werkzeuglosen, variablen Einsatz der Piktogramme vor Ort gegeben. Die Piktogramme entsprechend DIN ISO 7010 (Pfeil rechts, links und unten) sind standardmäßig im Lieferumfang enthalten. Auf Anfrage kann die Beschriftung auch nach Kundenvorgabe erfolgen. Die Leuchte ist mit einem speziellen Lithium-Eisenphosphat-Akku ausgestattet, der auch bei niedrigen Temperaturen verwendet werden kann. Durch diese Technologie wird gewährleistet, dass sowohl das Laden als auch das Entladen der Batterie innerhalb des für die Leuchte angegebenen Temperaturbereichs erfolgt.

Mehr Informationen
www.rp-group.com/de/item/KWIW413SC-TT

TECHNISCHE DATEN

Leuchtentyp	Rettungszeichenleuchte, Sicherheitsleuchte
Montageart	Wandaufbau
Erkennungsweite	16 m
Piktogramm	Set
Leuchtmittel	LED
Gehäusematerial	Kunststoff
Gehäusefarbe	weiß
Schutzart (IP)	IP65
Schlagfestigkeit (IK)	6
Zertifizierung	WEEE, CE, 5 Jahre Garantie
Schutzklasse	2
Versorgung	Einzelbatterie
Überwachung	SelfControl (SC)
Überbrückungszeit	3 h

Batterie	LiFePO4 3,2 V/3,3 Ah
Betriebsart	Bereitschaftsschaltung / Dauerschaltung
Eingangsspannung AC	180 V - 250 V
Eingangsfrequenz	50 Hz
Leistung max.	6,9 W
Leistung DS	5,7 W
Leistung BS	2 W
Umgebungstemperatur DS	-15 °C bis 35 °C
Umgebungstemperatur BS	-15 °C bis 35 °C
Tiefe	86 mm
Breite	390 mm
Höhe	99 mm
Gewicht	0.85
Gewicht inkl. Verpackung	0.95
Anschlussquerschnitt	2,5 mm²
Schalteingang	Ja
Notlichtblockierung	Nein
Batterieanschluss	Stecker
Dimmfunktion	Nein
Lichtstrom Netz	320 lm
Lichtstrom Not	320 lm
Zolltarifnummer	94056120
EAN	4260766558207

TESCHNISCHE ZEICHNUNG

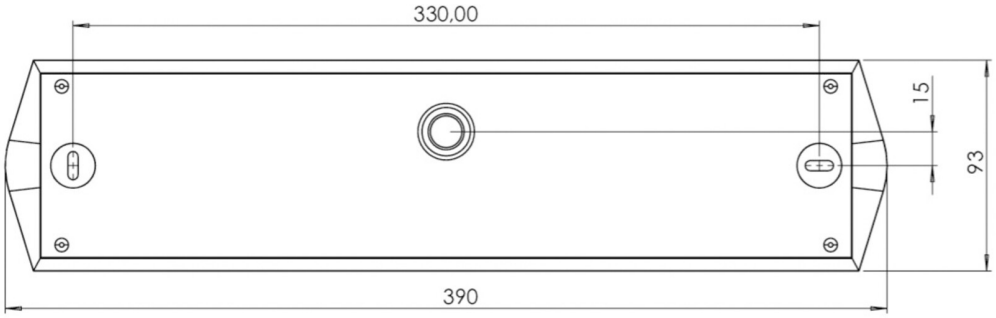

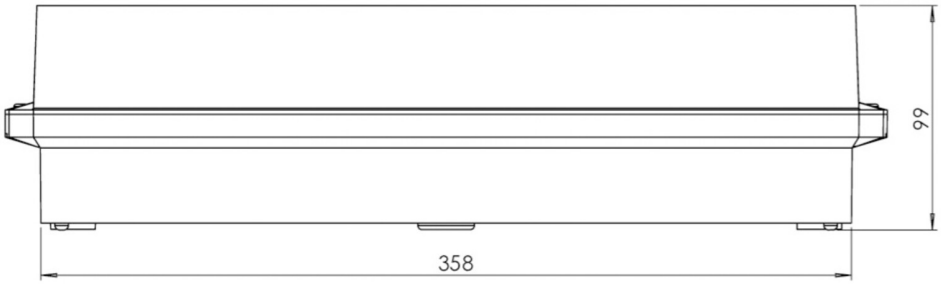

ZUBEHÖRLISTE

BKW -

Stand: 22.01.2025 - Technische Änderungen und Irrtümer vorbehalten.