RP GROUP
SOLUTIONS IN SAFETY + LIGHTING

Art.-Nr: LSD019ML
Rettungszeichenleuchte zentrale Stromversorgungssysteme Deckenaufbau, Zentrale Stromversorgung (ML), CPS, 56 m, IP40, Aluminium, Alu Eloxiert

Robuste Rettungszeichenleuchte aus schlankem Aluminiumprofil, zur Deckenmontage. Geeignet zur ein- oder zweiseitigen Beschriftung.

Der zusätzlichem Lichtaustritt nach unten unterstützt die Ausleuchtung der Flucht- und Rettungswege.

Steuerung und Überwachung über zentrales Stromversorgungssystem. Zwei gewünschte Piktogramme (Pfeil rechts, links, oben, unten oder weiß) sind standardmäßig im Lieferumfang enthalten.

CE

Mehr Informationen
www.rp-group.com/de/item/LSD019ML

TECHNISCHE DATEN

Leuchtentyp	Rettungszeichenleuchte
Montageart	Deckenaufbau
Erkennungsweite	56 m
Piktogramm	Einzeln n.A.
Leuchtmittel	LED
Gehäusematerial	Aluminium
Gehäusefarbe	Alu Eloxiert
Schutzart (IP)	IP40
Schlagfestigkeit (IK)	≥ 3
Zertifizierung	WEEE, CE
Schutzklasse	1
Versorgung	zentrale Stromversorgungssysteme
Überwachung	Central power supply (ML)
Überbrückungszeit	CPS
Batterie	/
Betriebsart	Einzelleuchtenschaltung
Eingangsspannung AC	230 V
Eingangsfrequenz	50 / 60 Hz
Eingangsspannung DC	216 V

Leistung max.	9,3 W
Leistung DS	9,3 W
Leistung BS	1,1 W
Umgebungstemperatur DS	-20 °C bis 40 °C
Umgebungstemperatur BS	-20 °C bis 40 °C
Tiefe	62 mm
Breite	614 mm
Höhe	334 mm
Gewicht	2.2
Gewicht inkl. Verpackung	2.2
Anschlussquerschnitt	2.5 mm²
Schalteingang	Ja
Notlichtblockierung	Nein
Batterieanschluss	Nein
Dimmfunktion	Ja
Lichtstrom Netz	600 lm
Lichtstrom Not	600 lm
Zolltarifnummer	94056180
EAN	4260123682873

TESCHNISCHE ZEICHNUNG

RP GROUP
SOLUTIONS IN SAFETY + LIGHTING

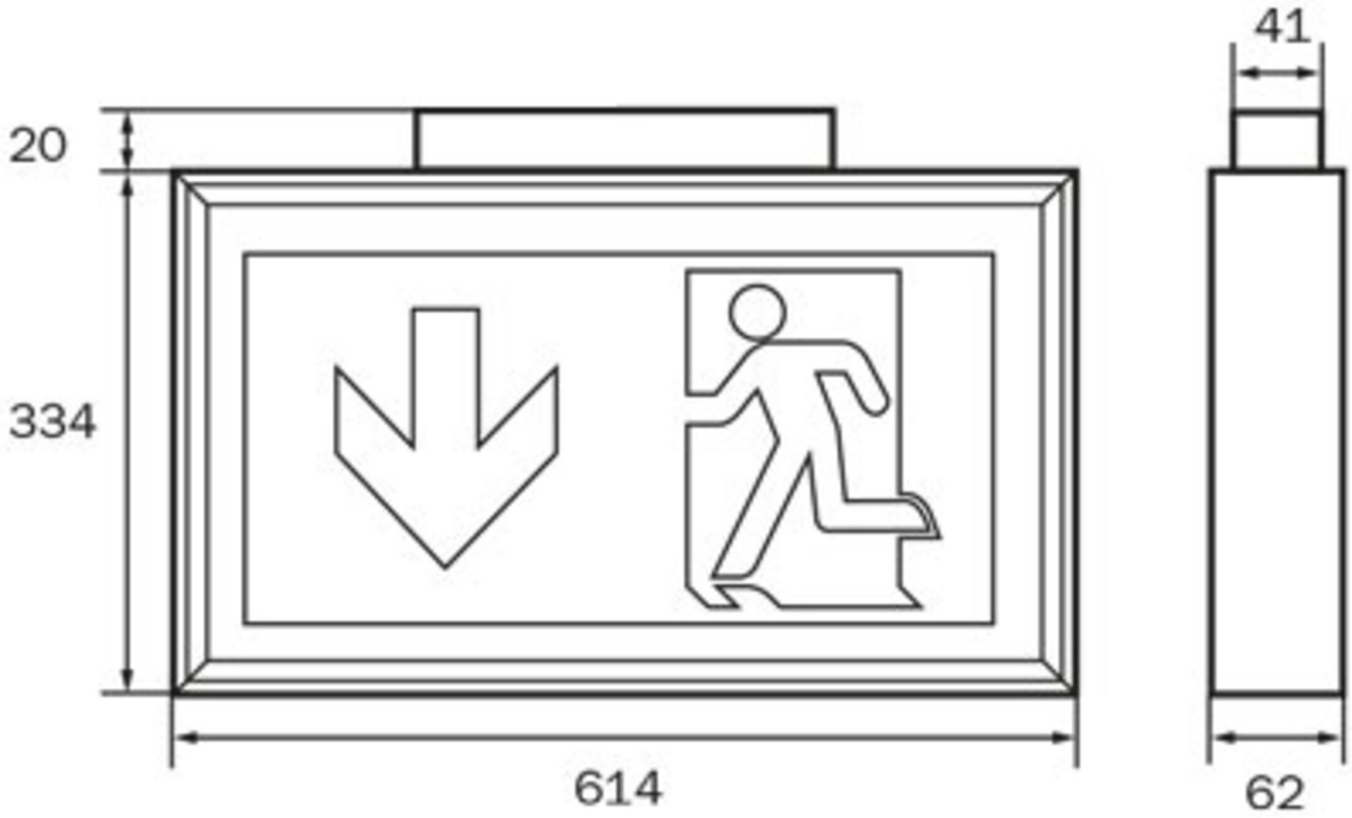

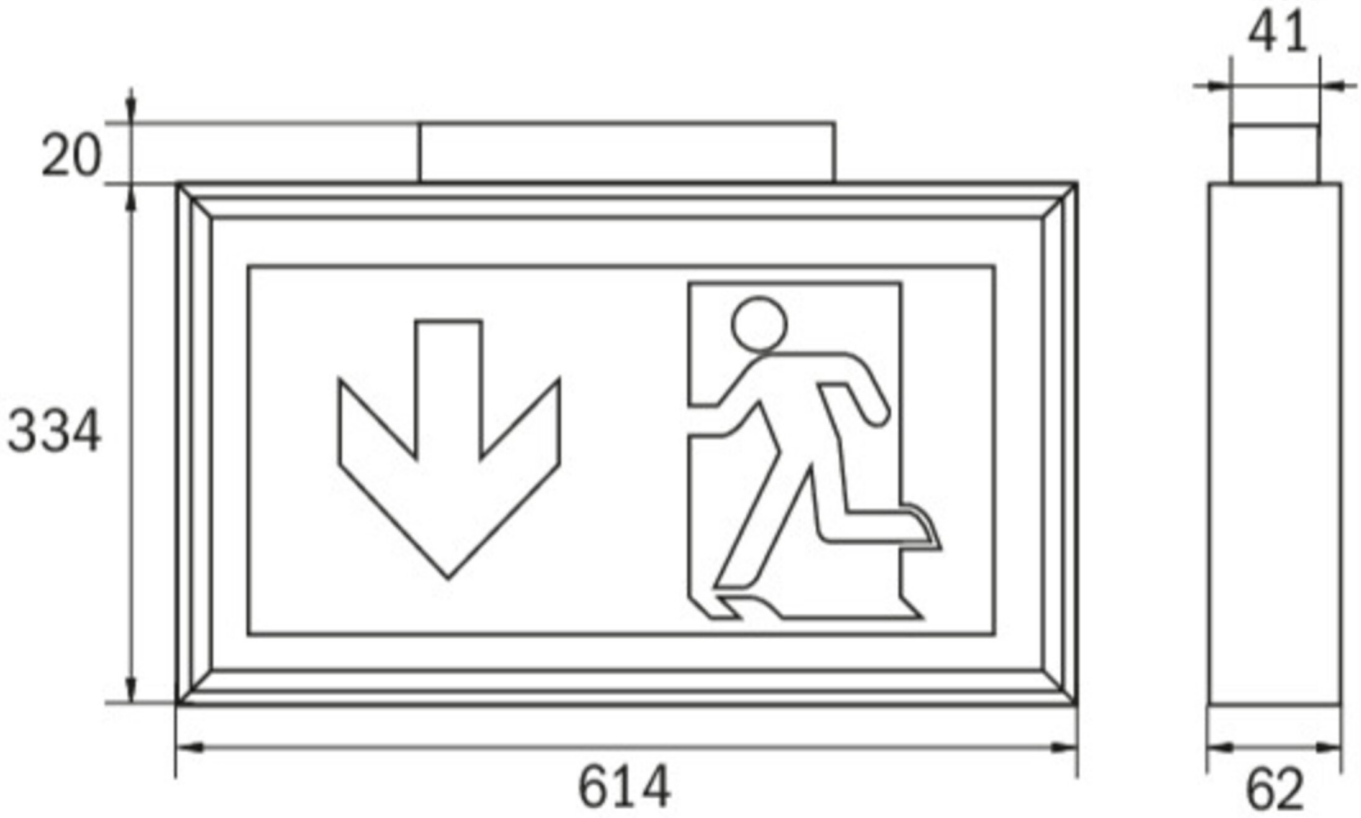

ZUBEHÖRLISTE

DSA - Seilaufhängung

2PS-EB - Pendel

ÄHNLICHE PRODUKTE

Art.-Nr.	Bild	Überwachung	Versorgung	Farbe	Investition	Automati-sches Prüf-buch	Wartungsauf-wand	Fernwartung	max. Leuchten	Einzelleuchten Überwachung

Stand: 27.11.2024 - Technische Änderungen und Irrtümer vorbehalten.