Art.-Nr: MI102
Système à batterie centralisée microControl plus(MI) boîtier combiné
Système de batterie centrale, Boîtier combiné, 1 pce. DCM, 1 pce. LDM, Leuchten

MICROCONTROL PLUS – LE SYSTÈME À BATTERIES POUR L'ALIMENTATION DU COMPARTIMENT RÉSISTANT AU FEU JUSQU'À 900 W

microControl plus (boîtier mural avec logement de batterie jusqu'à 9 Ah) est un système d'alimentation électrique décentralisé à puissance limitée pour une durée de fonctionnement limitée de 1, 3 ou 8 heures, conforme à DIN EN 50171 et DGUV V3 pour l'alimentation de luminaires de sécurité et à pictogramme de secours 230 V AC / 216 V DC. Convient pour des systèmes d'éclairage de sécurité selon DIN VDE 0100-560, DIN EN 50172 et DIN V VDE V 0108-100 et pouvant être doté de 6 circuits électriques programmés librement dans un système modulaire convivial de 19 pouces. L'utilisation de l'installation de contrôle automatique intégrée permet d'alimenter, de surveiller et de gérer jusqu'à 120 luminaires par système. Un circuit électrique supplémentaire intégré d'assistance et de commande est présent par défaut.

Le principe de décentralisation dans les compartiments coupe-feu permet d'éviter les systèmes de câblage E30 onéreux prescrits par la norme allemande et leur installation. Le microControl plus est installé dans chaque compartiment coupe-feu dans un local technique. La tension d'alimentation (230 V AC / 216 V DC) garantit l'utilisation de luminaires conventionnels avec ballast électronique.

Les batteries ne sont pas comprises et doivent être commandées séparément.

Plus d'informations
www.rp-group.com/fr/item/MI102

DONNÉES TECHNIQUES

Certification	TÜV Rheinland Essais de type, CE, WEEE
Insertions	4 pce.
Nombre de modules DCM	1 pce.
Nombre de circuits électriques	2+1 (auxiliary circuit)
Chargeur	Oui
Nombre de modules de charge	1 pce.
Modules SAM	Oui
Modules IO	Oui
CCIF	Oui

Peut être mis en réseau	Oui
Sortie UPS	non
Compartiment à piles	Oui
Alimentation électrique 1 h	900 W
Alimentation électrique 3 h	400 W
Alimentation électrique 8 h	160 W
Tension d'entréeAC	230 V
Fréquence d'entrée	50 / 60 Hz
Tension de sortie AC	230 V
Matériau	Tôle d'acier
Couleur du bôitier	Gris clair
Classe de protection	IP20
Profondeur	230 mm
Largeur	350 mm
Hauteur	660 mm
Poids	55 kg
Poids avec emballage	55 kg
Numéro du tarif douanier	85371098

TRANS.MASSZEICHNUNG

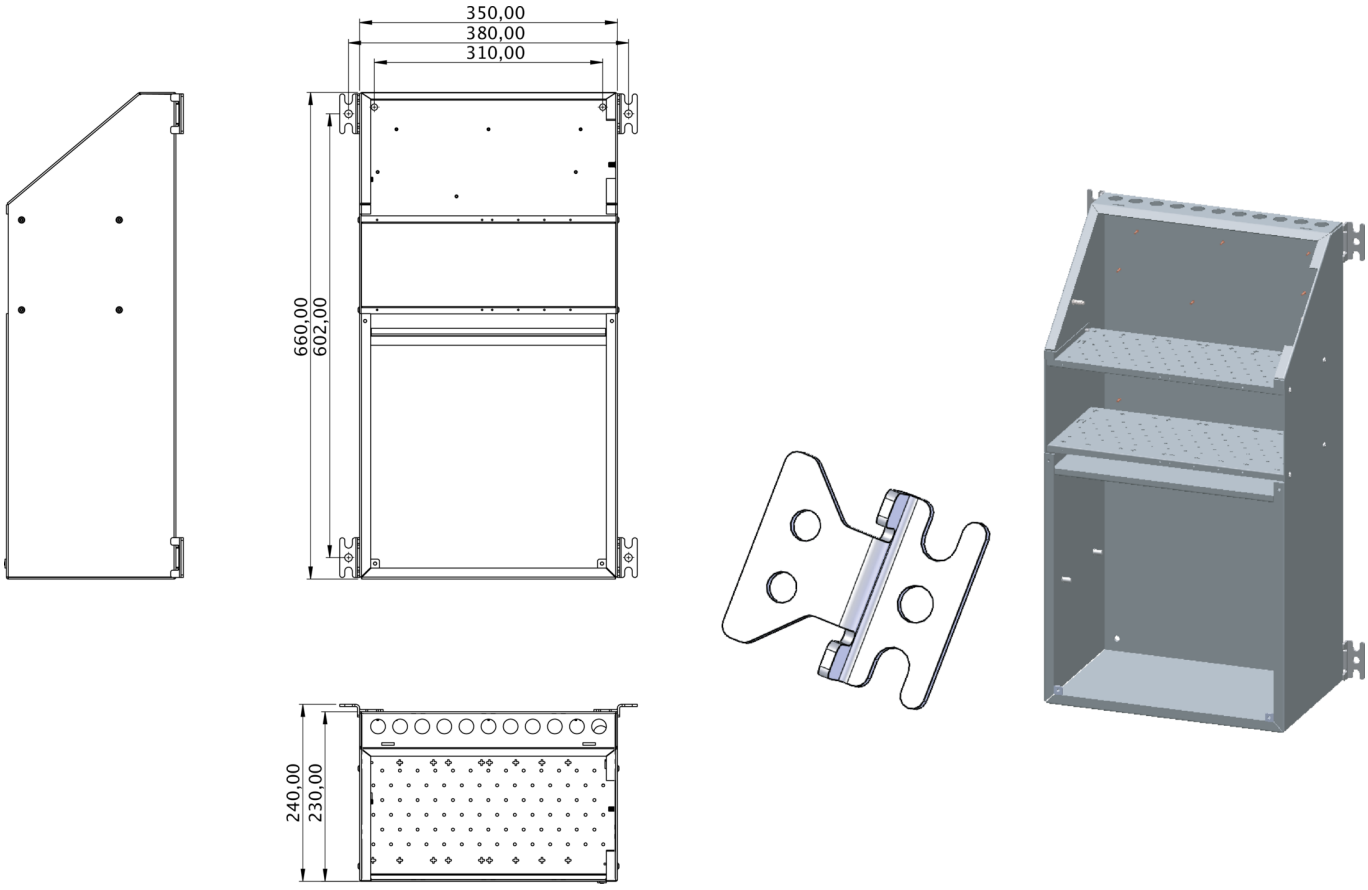

Au: 30.04.2025 - Sous réserve de modifications techniques et d'erreurs.