Art.-Nr: MI104
microControl plus (MI) Zentralbatteriesystem Kombigehäuse Zentralbatteriesystem, Kombigehäuse, 2 Stk. DCM, 1 Stk. LDM, Leuchten

MICROCONTROL PLUS – DAS BATTERIESYSTEM FÜR DIE BRANDABSCHNITTSVERSORGUNG BIS 900 W

Die microControl plus (Wandgehäuse mit Batteriefach bis 9Ah) ist ein dezentrales Stromversorgungssystem mit begrenzter Leistung für eine 1-, 3-, bzw. 8-stündige Betriebsdauer, nach DIN EN 50171 und DGUV V3 zur Versorgung von Sicherheits- und Rettungszeichenleuchten 230VAC / 216VDC. Geeignet für Sicherheitsbeleuchtungsanlagen gem. DIN VDE 0100-560, DIN EN 50172 und DIN V VDE V 0108-100, welches mit bis zu 6 frei programmierbaren Stromkreisen im servicefreundlichen 19"-Baugruppensystem ausgestattet sein kann. Durch die integrierte automatische Prüfeinrichtung können somit bis zu 120 Leuchten je System versorgt, überwacht und verwaltet werden. Ein zusätzlicher integrierter Hilfs- und Steuerstromkreis ist Standardmäßig vorhanden.

Durch das Prinzip der Dezentralisierung in Brandabschnitte, entfallen nach deutscher Norm kostenintensive E30-Leitungsanlagen und deren Installation. Die microControl plus wird dabei in jedem Brandabschnitt in einem Betriebsraum installiert. Durch die Versorgungsspannung (230VAC / 216VDC), wird der Einsatz handelsüblicher Leuchten mit elektronischem Vorschaltgerät gewährleistet.

Batterien sind nicht enthalten und müssen gesondert bestellt werden.

Mehr Informationen
www.rp-group.com/de/item/MI104

TECHNISCHE DATEN

Zertifizierung	TÜV Rheinland Bauart geprüft, CE, WEEE
Einschübe	4 Stk.
Anzahl DCM Module	2 Stk.
Anzahl Stromkreise	4+1 (auxiliary circuit)
Lader	Ja
Anzahl Lademodule	1 Stk.
SAM Module	Ja
IO Module	Ja
CCIF	Ja
Vernetzbar	Ja
Abgang USV	Nein

Batteriefach	Ja
Versorgungsleistung 1 h (max.)	900 W
Versorgungsleistung 3 h (max.)	400 W
Versorgungsleistung 8 h (max.)	160 W
Eingangsspannung AC	230 V
Eingangsfrequenz	50 / 60 Hz
Ausgangsspannung AC	230 V
Material	Stahlblech
Gehäusefarbe	Lichtgrau
Schutzklasse	IP20
Tiefe	230 mm
Breite	350 mm
Höhe	660 mm
Gewicht	22.4 kg
Gewicht inkl. Verpackung	22,4 kg
Zolltarifnummer	85371098

TRANS.MASSZEICHNUNG

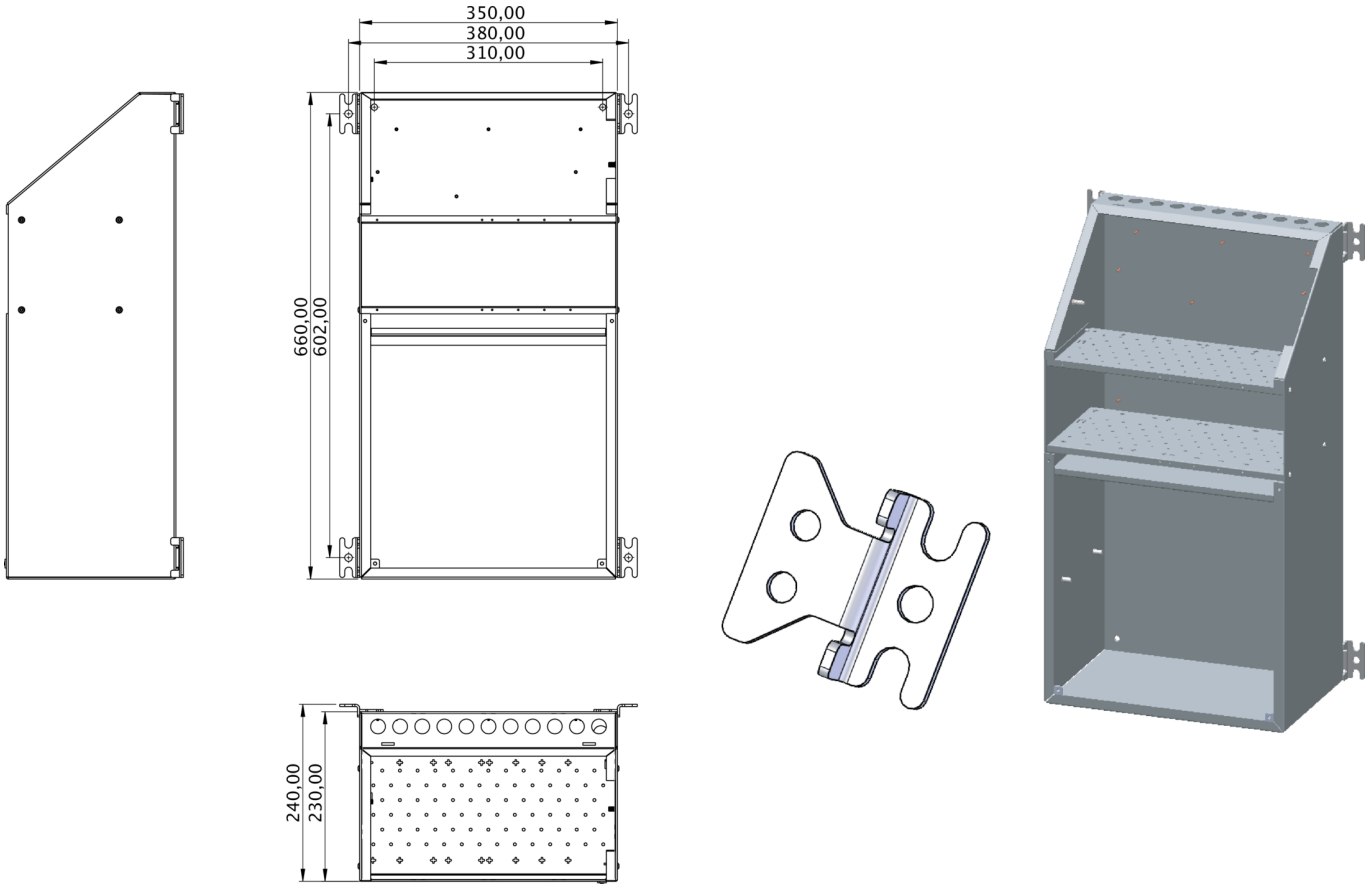

Stand: 30.04.2025 - Technische Änderungen und Irrtümer vorbehalten.