RP GROUP
SOLUTIONS IN SAFETY + LIGHTING

Art.-Nr: MMD009-AZ
Rettungszeichenleuchte zentrale Stromversorgungssysteme Deckenaufbau, Ohne Überwachung, CPS, 21 m, IP40, Zink-Druckguss, Anthrazit

Schlanke hochwertige Zink-Druckguss-Rettungszeichenleuchte in modernem Design zur Deckenmontage. Geeignet zur ein- oder zweiseitigen Beschriftung.

Planungssicherheit ist durch werkzeuglosen, variablen Einsatz der Piktogramme vor Ort gegeben. Die Piktogramme entsprechend DIN ISO 7010 (Pfeil rechts, links und unten) sind standardmäßig im Lieferumfang enthalten. Auf Anfrage kann die Beschriftung auch nach Kundenvorgabe erfolgen.

CE

Mehr Informationen
www.rp-group.com/de/item/MMD009-AZ

TECHNISCHE DATEN

Leuchtentyp	Rettungszeichenleuchte
Montageart	Deckenaufbau
Erkennungsweite	21 m
Piktogramm	Set
Gehäusematerial	Zink-Druckguss
Gehäusefarbe	Anthrazit
Schutzart (IP)	IP40
Schlagfestigkeit (IK)	≥ 3
Zertifizierung	WEEE, CE
Schutzklasse	1
Versorgung	zentrale Stromversorgungssysteme
Überwachung	Without monitoring
Überbrückungszeit	CPS
Batterie	/
Betriebsart	Dauerschaltung
Eingangsspannung AC	230 V
Eingangsfrequenz	50 / 60 Hz
Eingangsspannung DC	100-254 V
Leistung max.	3,9 W

Leistung DS	3,9 W
Leistung BS	0 W
Umgebungstemperatur DS	-25 °C bis 40 °C
Umgebungstemperatur BS	-25 °C bis 40 °C
Tiefe	52 mm
Breite	236 mm
Höhe	138 mm
Gewicht	0.04
Gewicht inkl. Verpackung	0.155
Anschlussquerschnitt	1.5 mm²
Schalteingang	Nein
Notlichtblockierung	Nein
Batterieanschluss	Nein
Dimmfunktion	Nein
Zolltarifnummer	94056180
EAN	4260659562885

TESCHNISCHE ZEICHNUNG

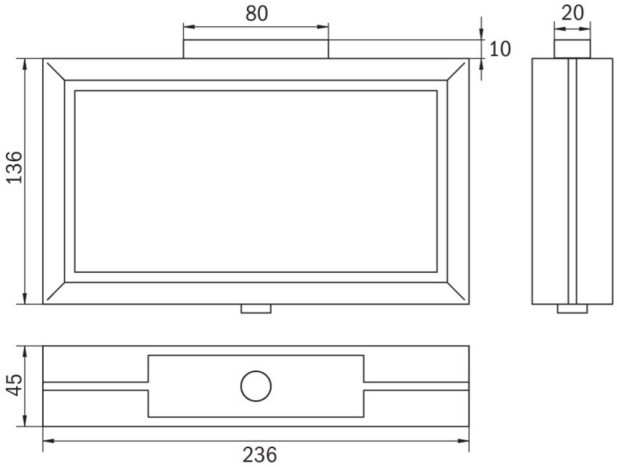

MMD

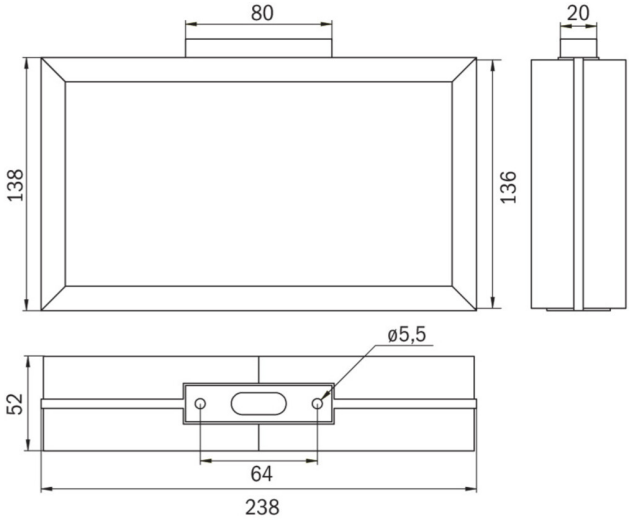

MMD_IP65

Stand: 22.01.2025 - Technische Änderungen und Irrtümer vorbehalten.