RP GROUP
SOLUTIONS IN SAFETY + LIGHTING

Art.-Nr: MMD408SC
Rettungszeichenleuchte Einzelbatterie Deckenaufbau, SelfControl (SC), 8 h, 21 m, IP40, Zink-Druckguss, weiß

Schlanke hochwertige Zink-Druckguss-Rettungszeichenleuchte in modernem Design zur Deckenmontage. Geeignet zur ein- oder zweiseitigen Beschriftung.

Automatische Überwachung der Sicherheitsleuchte mit SelfControl. Planungssicherheit ist durch werkzeuglosen, variablen Einsatz der Piktogramme vor Ort gegeben. Die Piktogramme entsprechend DIN ISO 7010 (Pfeil rechts, links und unten) sind standardmäßig im Lieferumfang enthalten. Auf Anfrage kann die Beschriftung auch nach Kundenvorgabe erfolgen.

Mehr Informationen
www.rp-group.com/de/item/MMD408SC

TECHNISCHE DATEN

Leuchtentyp	Rettungszeichenleuchte
Montageart	Deckenaufbau
Erkennungsweite	21 m
Piktogramm	Set
Leuchtmittel	LED
Gehäusematerial	Zink-Druckguss
Gehäusefarbe	weiß
Schutzart (IP)	IP40
Schlagfestigkeit (IK)	≥ 3
Zertifizierung	WEEE, CE, 5 Jahre Garantie
Schutzklasse	1
Versorgung	Einzelbatterie
Überwachung	SelfControl (SC)
Überbrückungszeit	8 h
Batterie	LiFePO4 6,4 V/1,2 Ah
Betriebsart	Bereitschaftsschaltung / Dauerschaltung
Eingangsspannung AC	180 V - 230 V
Eingangsfrequenz	50 Hz
Leistung max.	2,6 W

Leistung DS	1,7 W
Leistung BS	0,9 W
Umgebungstemperatur DS	-5 °C bis 40 °C
Umgebungstemperatur BS	-5 °C bis 40 °C
Tiefe	52 mm
Breite	236 mm
Höhe	138 mm
Gewicht	0.22
Gewicht inkl. Verpackung	0.335
Anschlussquerschnitt	2,5 mm²
Schalteingang	Ja
Notlichtblockierung	Nein
Batterieanschluss	Stecker
Dimmfunktion	Nein
Zolltarifnummer	94056180
EAN	4262483022979

TECHNISCHE ZEICHNUNG

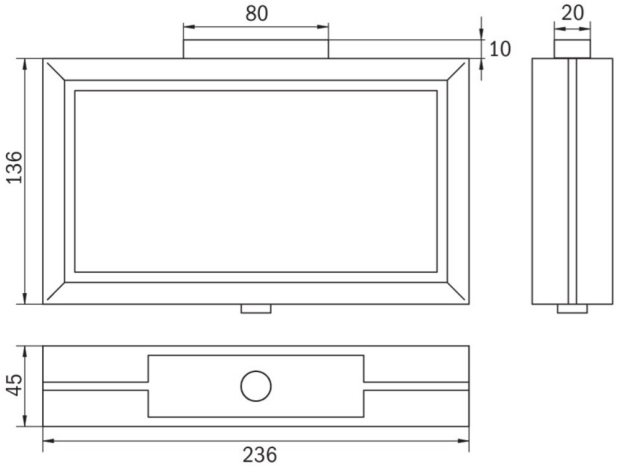

MMD

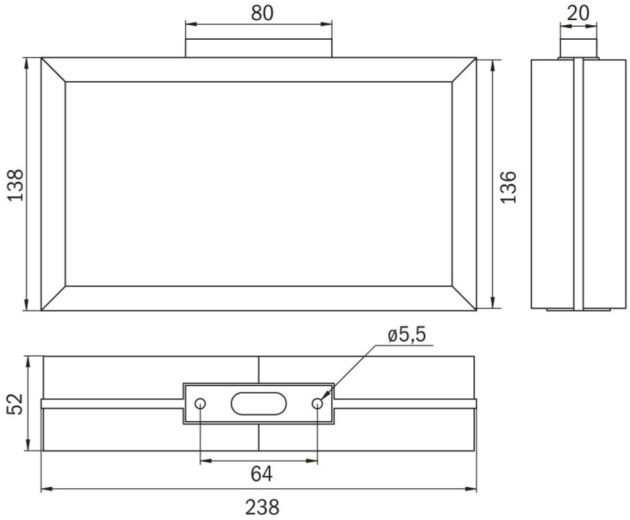

MMD_IP65

Stand: 16.04.2025 - Technische Änderungen und Irrtümer vorbehalten.