RP GROUP
SOLUTIONS IN SAFETY + LIGHTING

## Art.-Nr: MMW403SC-AZ
## Rettungszeichenleuchte Einzelbatterie Wandaufbau, SelfControl (SC), 3 h, 21 m, IP40, Zink-Druckguss, Anthrazit

Schlanke hochwertige Zink-Druckguss-Rettungszeichenleuchte in modernem Design zur Wandmontage.

Automatische Überwachung der Sicherheitsleuchte mit SelfControl. Planungssicherheit ist durch werkzeuglosen, variablen Einsatz der Piktogramme vor Ort gegeben. Die Piktogramme entsprechend DIN ISO 7010 (Pfeil rechts, links und unten) sind standardmäßig im Lieferumfang enthalten. Auf Anfrage kann die Beschriftung auch nach Kundenvorgabe erfolgen.

Mehr Informationen
www.rp-group.com/de/item/MMW403SC-AZ

## TECHNISCHE DATEN

| | |
|---|---|
| Leuchtentyp | Rettungszeichenleuchte |
| Montageart | Wandaufbau |
| Erkennungsweite | 21 m |
| Piktogramm | Set |
| Leuchtmittel | LED |
| Gehäusematerial | Zink-Druckguss |
| Gehäusefarbe | Anthrazit |
| Schutzart (IP) | IP40 |
| Schlagfestigkeit (IK) | ≥ 3 |
| Zertifizierung | WEEE, CE, 5 Jahre Garantie |
| Schutzklasse | 1 |
| Versorgung | Einzelbatterie |
| Überwachung | SelfControl (SC) |
| Überbrückungszeit | 3 h |
| Batterie | LiFePO4 6,4 V/1,2 Ah |
| Betriebsart | Bereitschaftsschaltung / Dauerschaltung |
| Eingangsspannung AC | 180 V - 230 V |
| Eingangsfrequenz | 50 Hz |
| Leistung max. | 3,9 W |

| | |
|---|---|
| Leistung DS | 3,0 W |
| Leistung BS | 0,9 W |
| Umgebungstemperatur DS | -5 °C bis 40 °C |
| Umgebungstemperatur BS | -5 °C bis 40 °C |
| Tiefe | 48 mm |
| Breite | 236 mm |
| Höhe | 148 mm |
| Gewicht | 0.22 |
| Gewicht inkl. Verpackung | 0.335 |
| Anschlussquerschnitt | 2,5 mm² |
| Schalteingang | Ja |
| Notlichtblockierung | Nein |
| Batterieanschluss | Stecker |
| Dimmfunktion | Nein |
| Zolltarifnummer | 94056180 |
| EAN | 4260766556609 |

## TECHNISCHE ZEICHNUNG

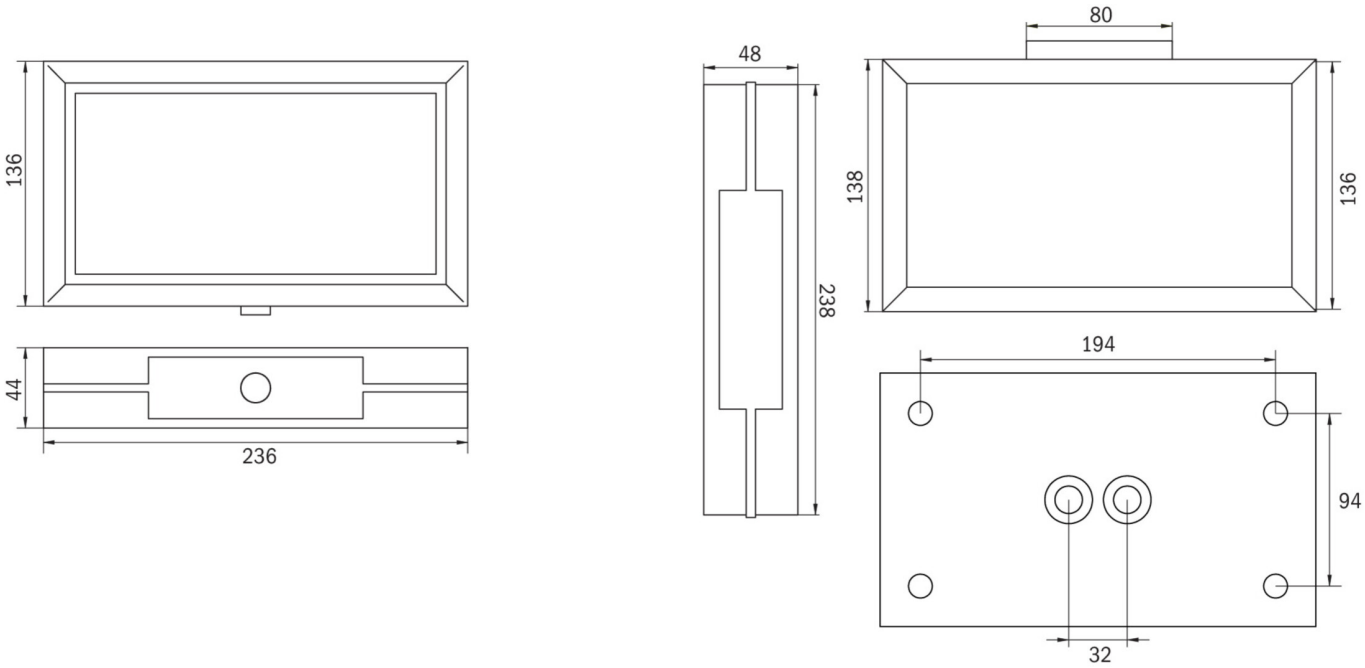


MMW_IP65

Stand: 16.04.2025 - Technische Änderungen und Irrtümer vorbehalten.