RP GROUP
SOLUTIONS IN SAFETY + LIGHTING

Art.-Nr: PFD413WL-TT
Rettungszeichenleuchte Einzelbatterie Deckenaufbau, Wireless Professional (WL), 3 h, 24 m, IP65, Kunststoff, weiß

Trapezförmige Kunststoff-Rettungszeichenleuchte zum Deckenanbau für ein- oder beidseitige Beschriftung mit selbstklebendem Piktogramm.

Kabelllose zentrale Steuerung und Überwachung für große Installationen von bis zu 50.000 Leuchten mit **Wireless Professional.** Planungssicherheit ist durch werkzeuglosen, variablen Einsatz der Piktogramme vor Ort gegeben. Die Piktogramme entsprechend DIN ISO 7010 (Pfeil rechts, links und unten) sind standardmäßig im Lieferumfang enthalten. Auf Anfrage kann die Beschriftung auch nach Kundenvorgabe erfolgen. Die Leuchte ist mit einem speziellen Lithium-Eisenphosphat-Akku ausgestattet, der auch bei niedrigen Temperaturen verwendet werden kann. Durch diese Technologie wird gewährleistet, dass sowohl das Laden als auch das Entladen der Batterie innerhalb des für die Leuchte angegebenen Temperaturbereichs erfolgt.

Mehr Informationen
www.rp-group.com/de/item/PFD413WL-TT

TECHNISCHE DATEN

Leuchtentyp	Rettungszeichenleuchte
Montageart	Deckenaufbau
Erkennungsweite	24 m
Piktogramm	Set
Leuchtmittel	LED
Gehäusematerial	Kunststoff
Gehäusefarbe	weiß
Schutzart (IP)	IP65
Schlagfestigkeit (IK)	6
Zertifizierung	WEEE, CE, 5 Jahre Garantie
Schutzklasse	1
Versorgung	Einzelbatterie
Überwachung	Wireless Professional (WL)
Überbrückungszeit	3 h
Batterie	LiFePO4 3,2 V/3,3 Ah

Betriebsart	Bereitschaftsschaltung / Dauerschaltung
Eingangsspannung AC	230 V
Eingangsfrequenz	50 Hz
Leistung max.	5,5 W
Leistung DS	3,6 W
Leistung BS	0,7 W
Umgebungstemperatur DS	-15 °C bis 40 °C
Umgebungstemperatur BS	-15 °C bis 40 °C
Tiefe	152 mm
Breite	370 mm
Höhe	195 mm
Gewicht	1.1
Gewicht inkl. Verpackung	1.23
Anschlussquerschnitt	2.5 mm²
Schalteingang	Ja
Notlichtblockierung	Ja
Batterieanschluss	Stecker
Dimmfunktion	Ja
Zolltarifnummer	94056120
EAN	4260766558290

TESCHNISCHE ZEICHNUNG

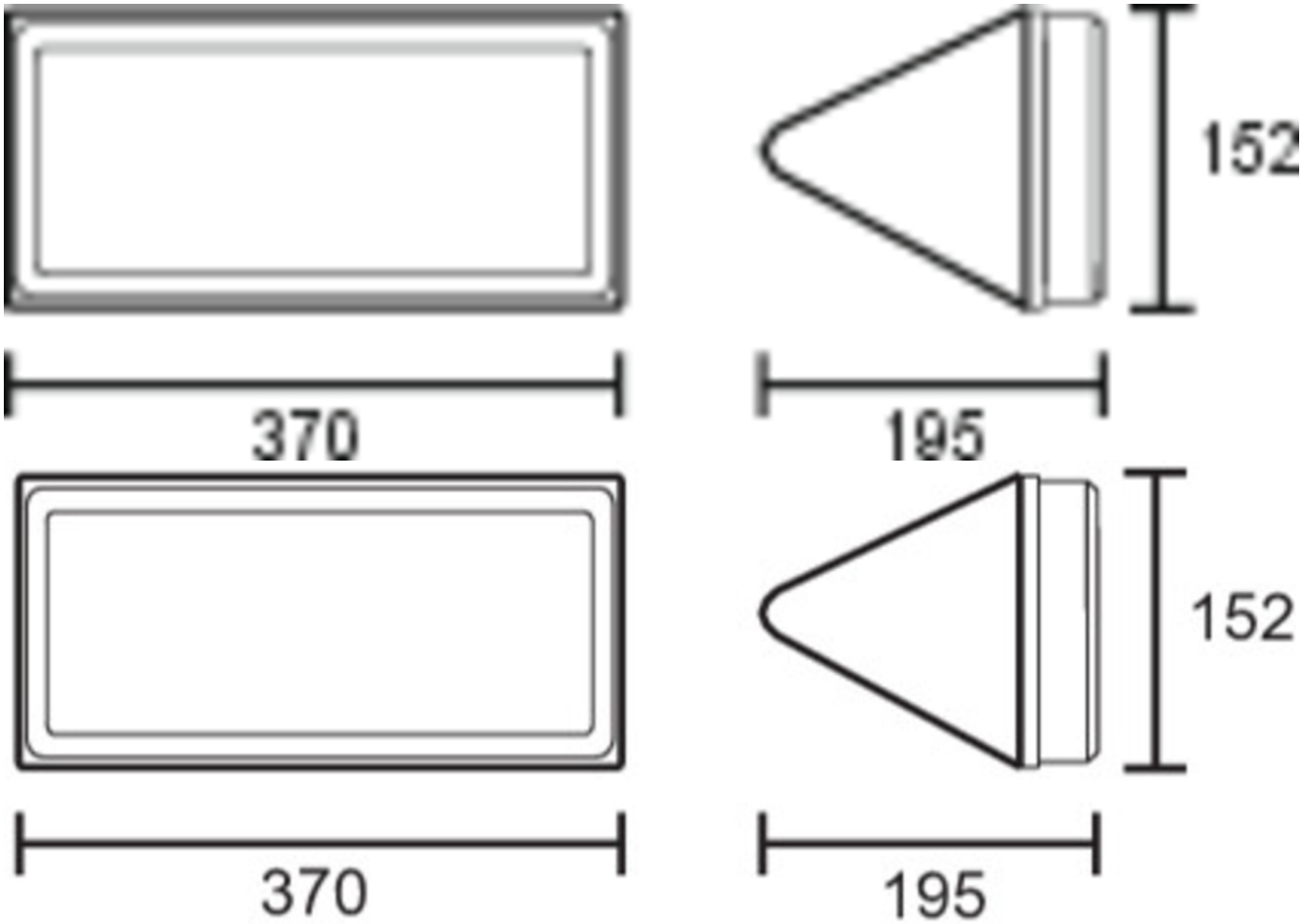

ZUBEHÖRLISTE

2PW-EB - Pendel

2DW-EB -

DSA - Seilaufhängung

PFER -

Stand: 20.03.2025 - Technische Änderungen und Irrtümer vorbehalten.