RP GROUP
SOLUTIONS IN SAFETY + LIGHTING

Art.-Nr: PFD413WL
Luminaire à pictogramme Batterie autonome Installation au plafond, Professionnel sans fil (WL), 3 h, 24 m, IP65, Matière plastique, blanc

Luminaire à pictogramme de secours trapézoïdal en plastique pour montage au plafond avec marquage monoface ou biface et pictogramme autocollant.

Commande et surveillance centralisées sans fil pour les grandes installations comptant jusqu'à 50 000 luminaires avec Wireless Professional. Impossible de se tromper lors de la planification grâce aux pictogrammes logiques imprimés. Les pictogrammes conformes à la norme DIN ISO 7010 (flèches à droite, à gauche et en bas) sont contenus dans la livraison standard. L'impression peut également être faite sur demande en fonction des prescriptions du client.

Plus d'informations
www.rp-group.com/fr/item/PFD413WL

DONNÉES TECHNIQUES

Type de luminaire	Luminaire à pictogramme
Type d'installation	Installation au plafond
Distance de reconnaissance	24 m
Pictogramme	Set
Ampoules	LED
Matériel du bôitier	Matière plastique
Couleur du bôitier	blanc
Type de protection (IP)	IP65
Résistance aux impacts (IK)	6
Certification	WEEE, CE, Garantie 5 ans
Classe de protection	1
Alimentation	Batterie autonome
Surveillance	Wireless Professional (WL)
Temps d'autonomie	3 h
Batterie	LiFePO4 6,4 V/1,2 Ah
Mode de fonctionnement	Mode veille / mode continu
Tension d'entréeAC	230 V
Fréquence d'entrée	50 Hz

Puissance max.	5,3 W
Puissance DS	4,3 W
Puissance BS	0,7 W
Température ambiante DS	-5 °C à 40 °C
Température ambiante BS	-5 °C à 40 °C
Profondeur	152 mm
Largeur	370 mm
Hauteur	195 mm
Poids	1.07
Poids, emballage inclus	1.2
Section de raccordement	2.5 mm²
Entrée de commutation	Oui
Blocage de l'éclairage de secours	Oui
Connexion de la batterie	Fiche
Fonction de variation	Oui
Flux lumineux réseau	305 lm
Flux lumineux secours	180 lm
Numéro du tarif douanier	94056120
EAN	4260766552052

DESSIN TECHNIQUE

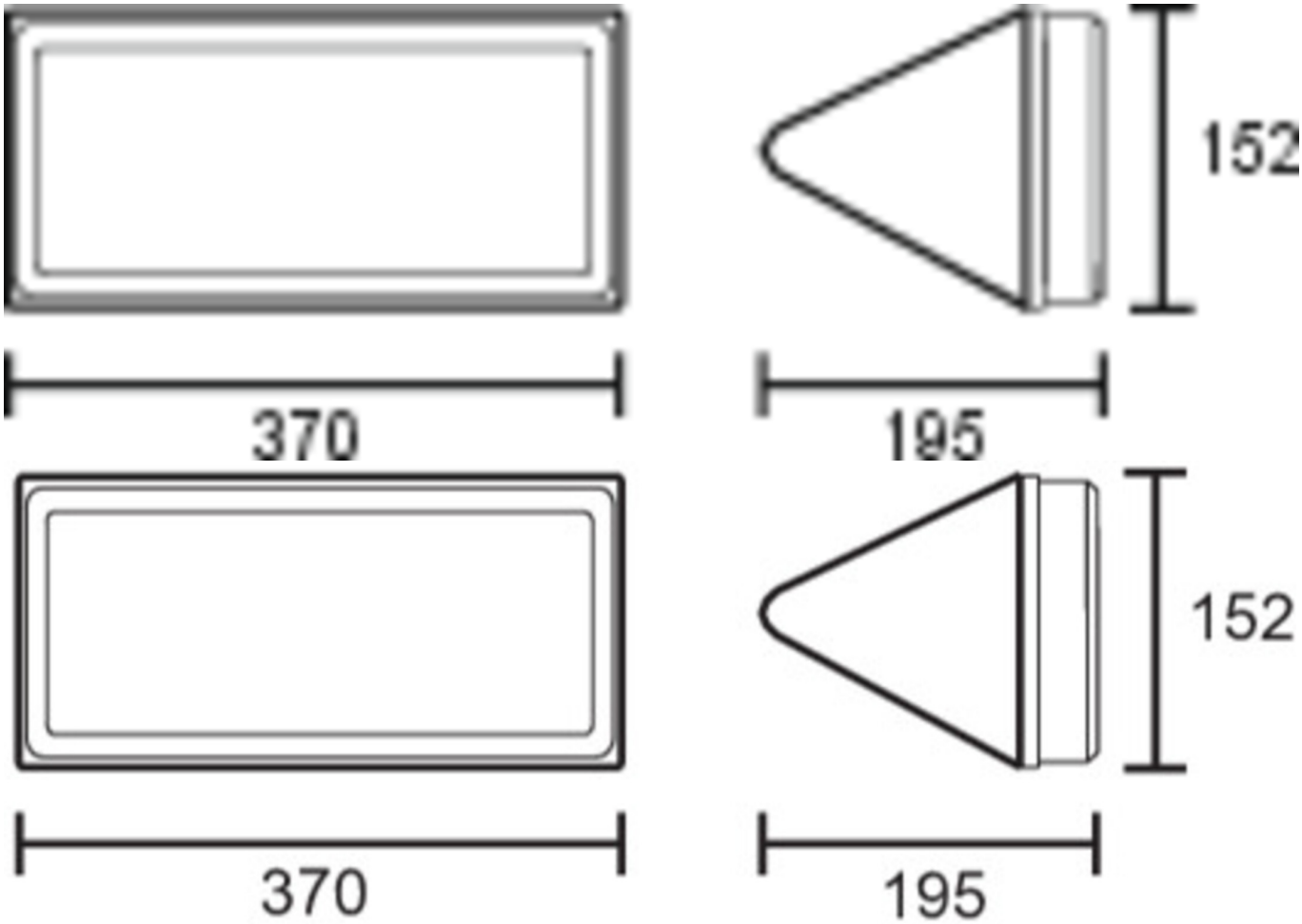

LISTE DES ACCESSOIRES

2PW-EB - Suspension

2DW-EB -

DSA - Suspension par câble

PFER -

PRODUITS CONNEXES

Numéro d'article.	Image	Surveillance	Alimentation	Couleur	Investissement	Carnet d'inspection automatique	Effort d'entretien	Télémaintenance	max. luminaires	Surveillance individuelle
PFD013		Sans surveillance		RAL 9003						
PFD013-COOLIP54		Sans surveillance		RAL 9003						
PFD013-EHE		Sans surveillance		RAL 9003						
PFD013SC		SelfControl (SC)	Batterie individuelle	RAL 9003	€	non	élevé	non	illimité	même
PFD013SC-COOLIP54		SelfControl (SC)	Batterie individuelle	RAL 9003	€	non	élevé	non	illimité	même
PFD013SC-EHE		SelfControl (SC)	Batterie individuelle	RAL 9003	€	non	élevé	non	illimité	même
PFD013WL		Professionnel sans fil (WL)	Batterie individuelle	RAL 9003	€€	Oui	faible	Oui	1.000 par système	central
PFD013WL-EHE		Professionnel sans fil (WL)	Batterie individuelle	RAL 9003	€€	Oui	faible	Oui	1.000 par système	central
PFD023SC-EHE		SelfControl (SC)	Batterie individuelle	RAL 9003	€	non	élevé	non	illimité	même

Au: 16.04.2025 - Sous réserve de modifications techniques et d'erreurs.